（平面図）

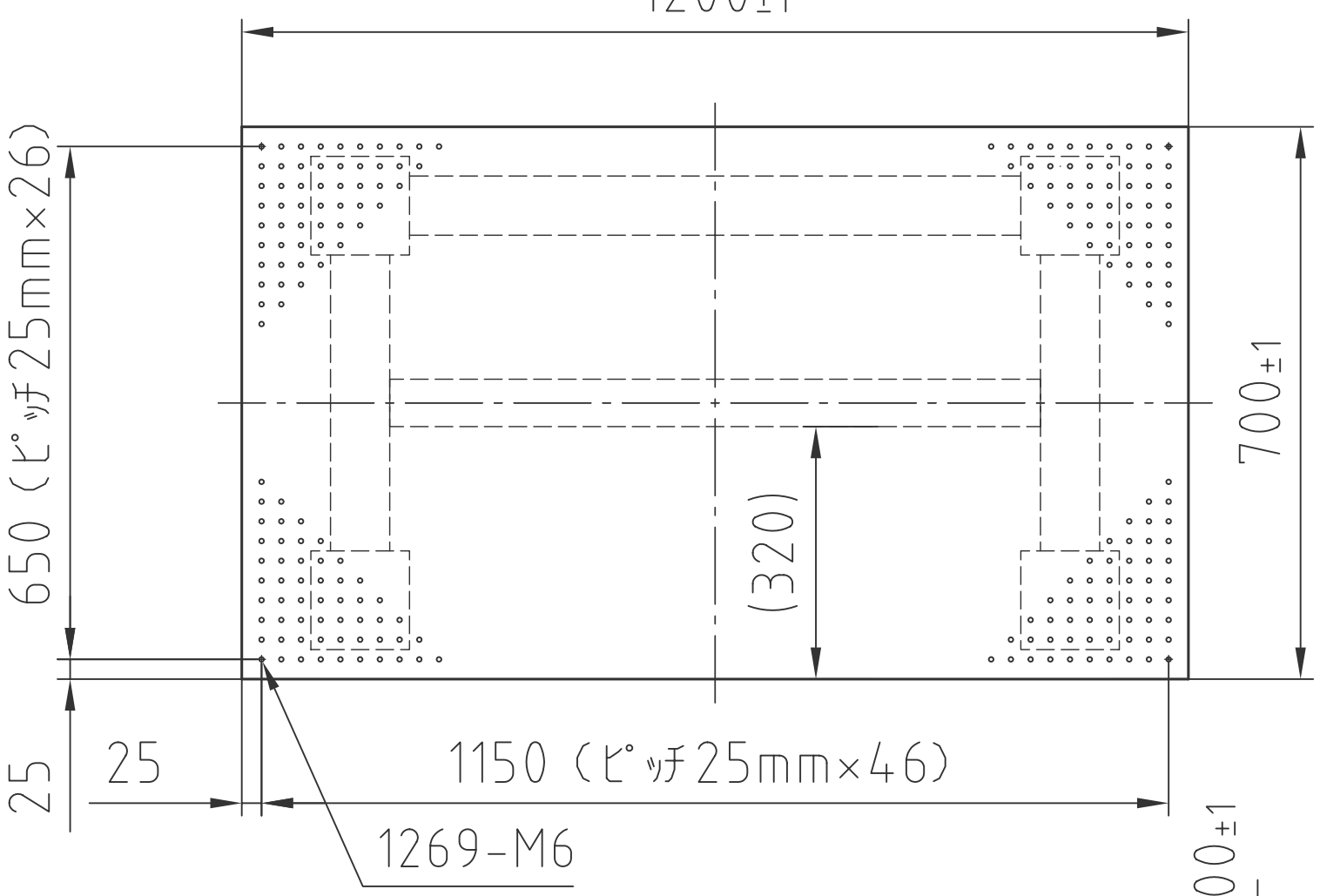

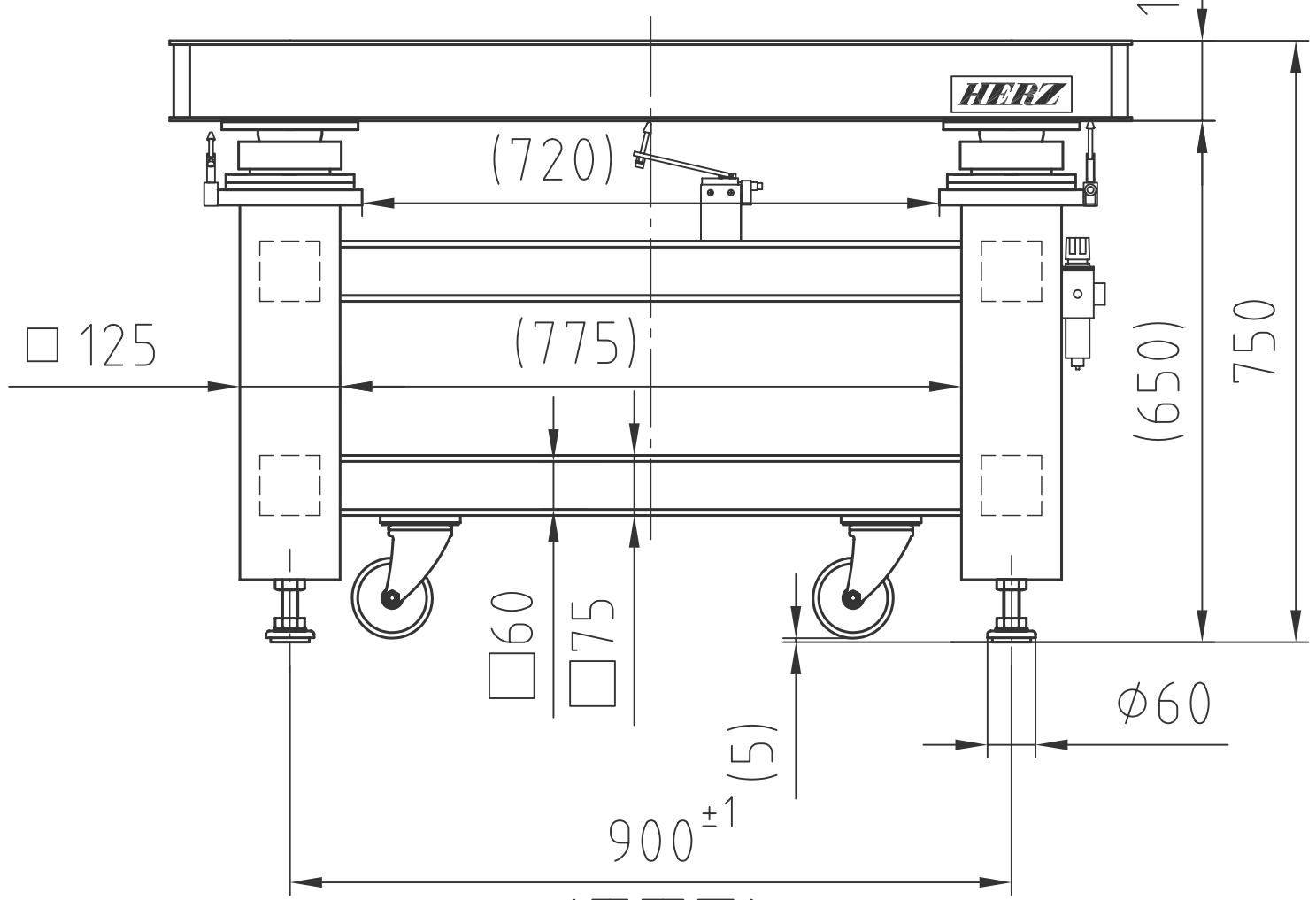

（正面図）

h-HOA-127LA

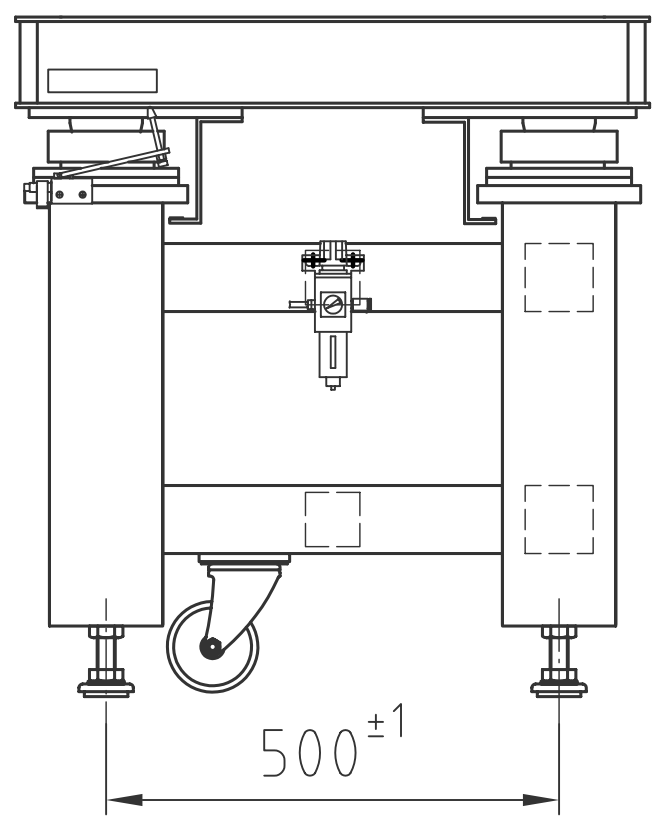

（右側面図）