(平面図)

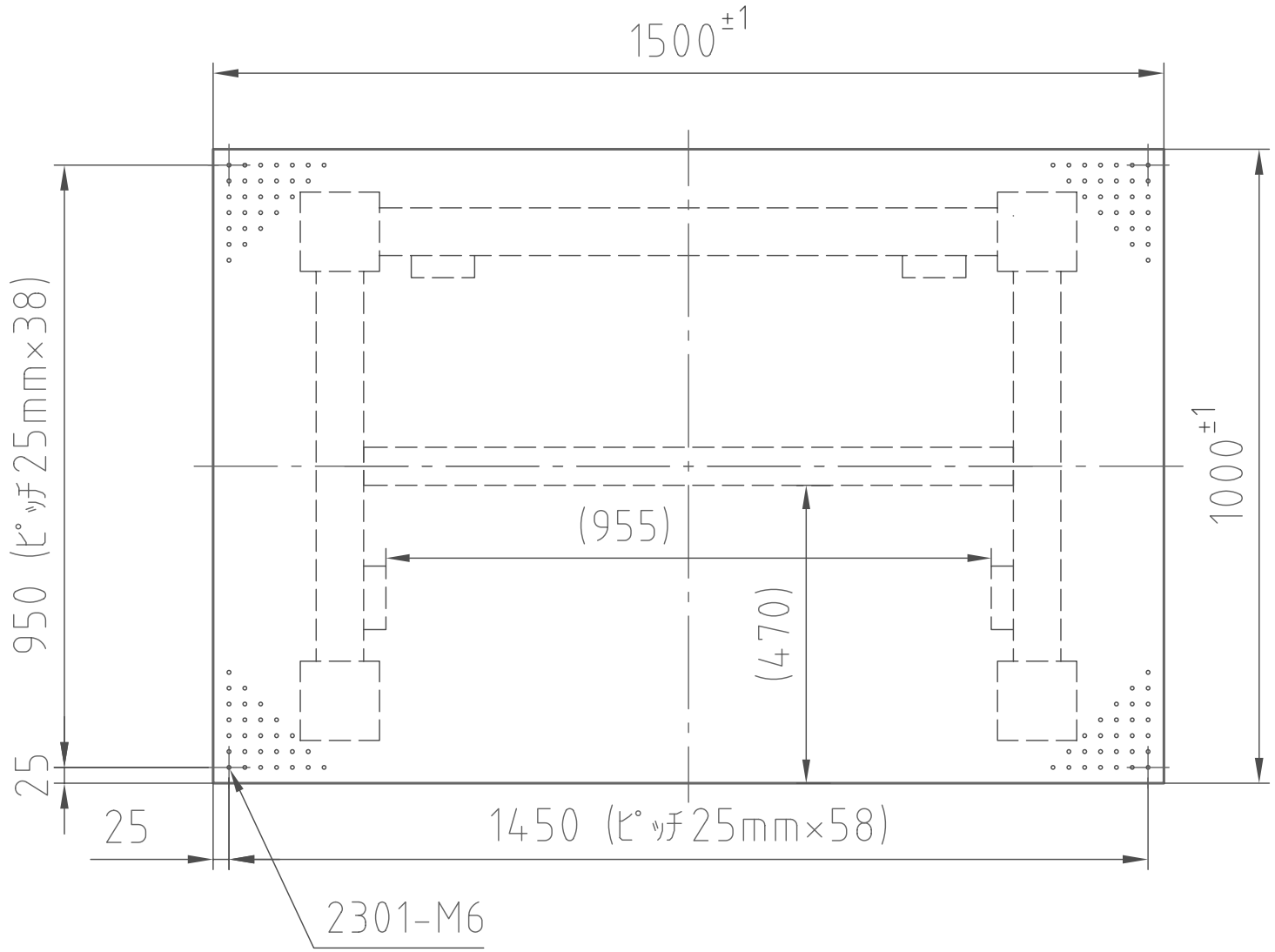

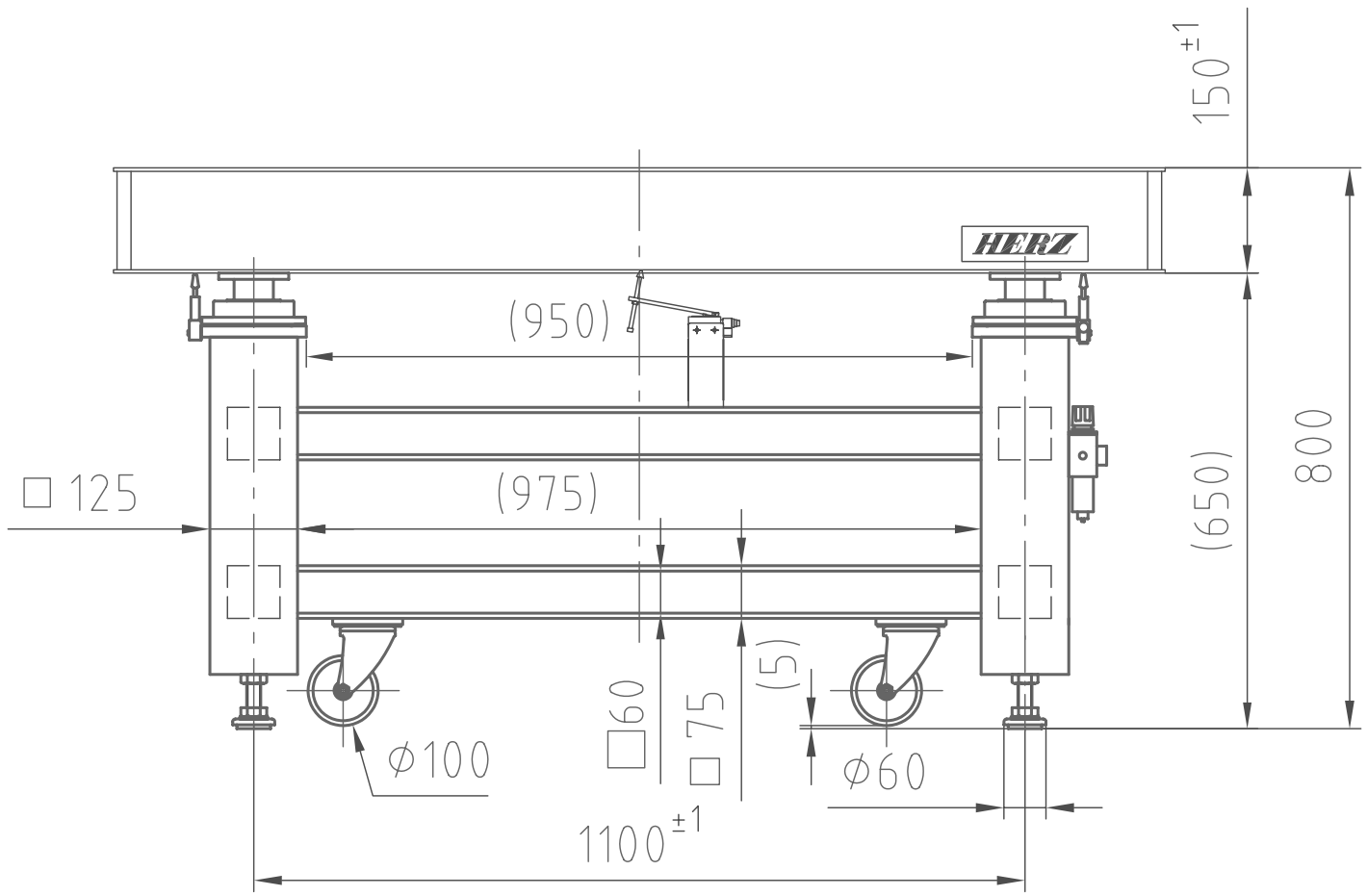

(正面図)

h-TDIS-1510LA

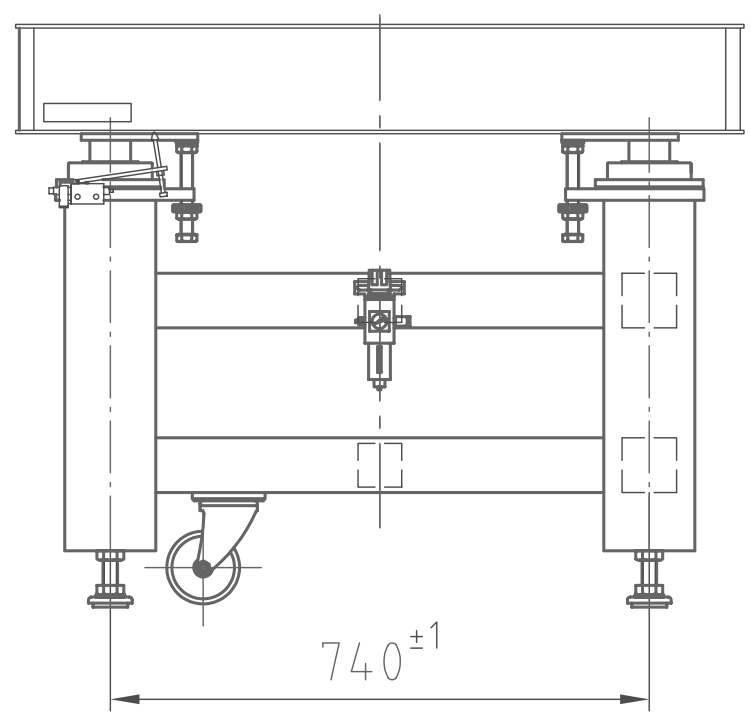

(右側面図)