（平面図）

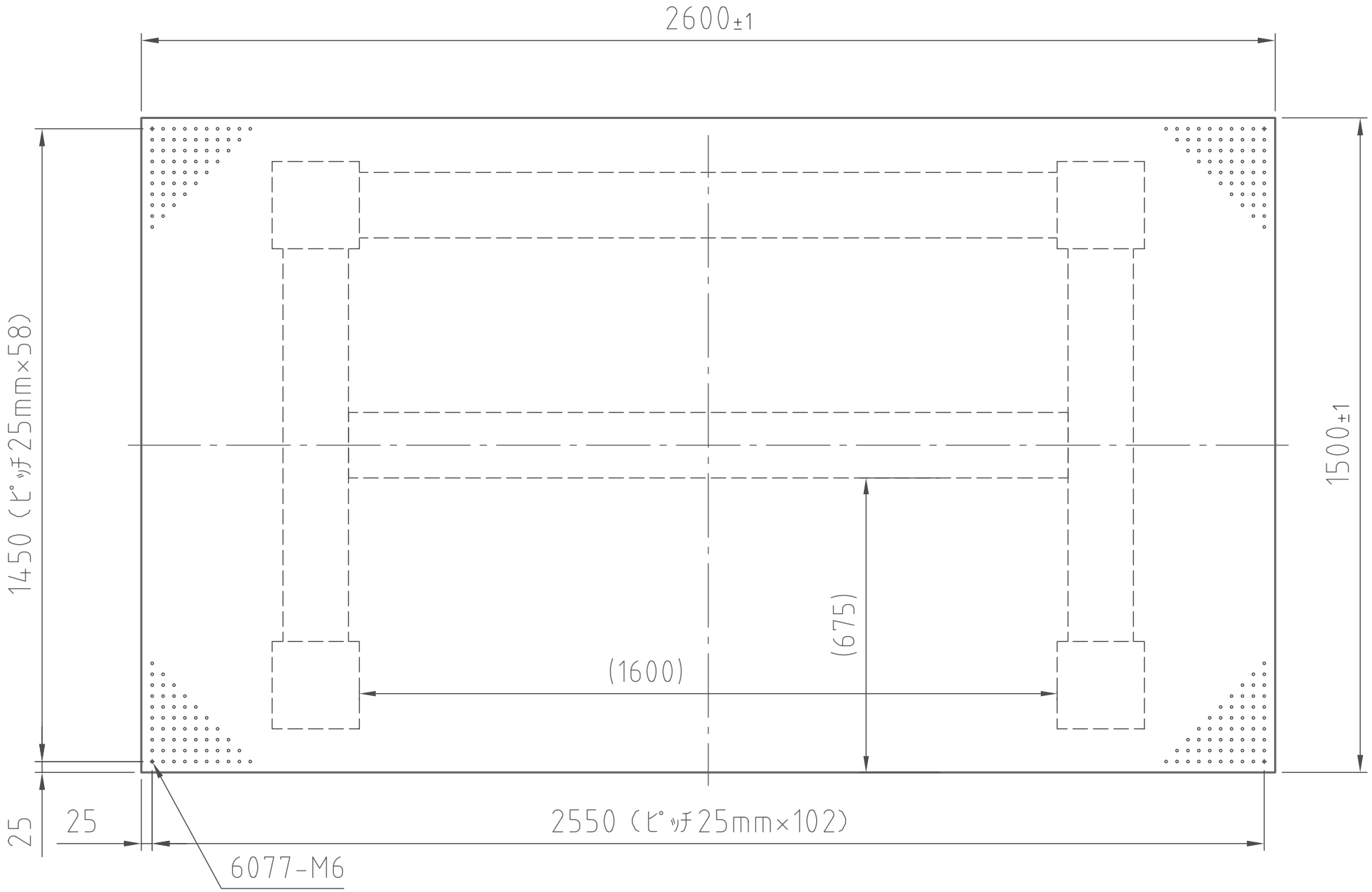

h-TDI-2615LA

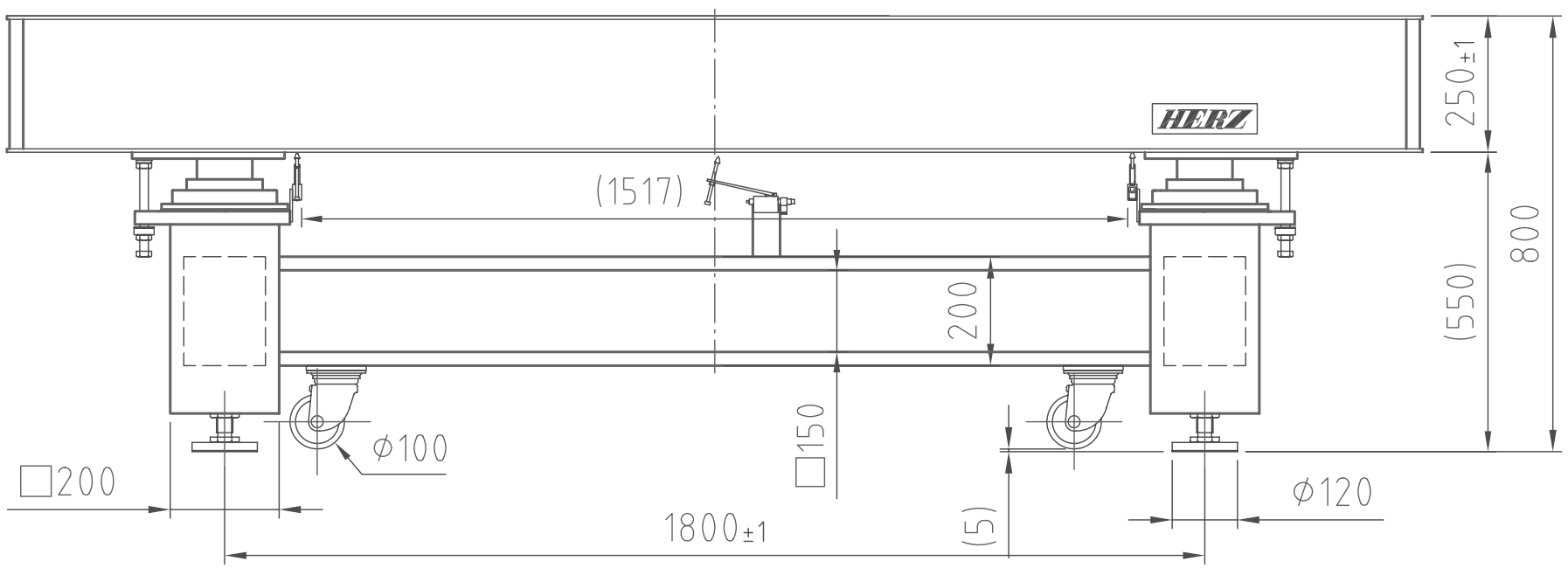

（正面図）

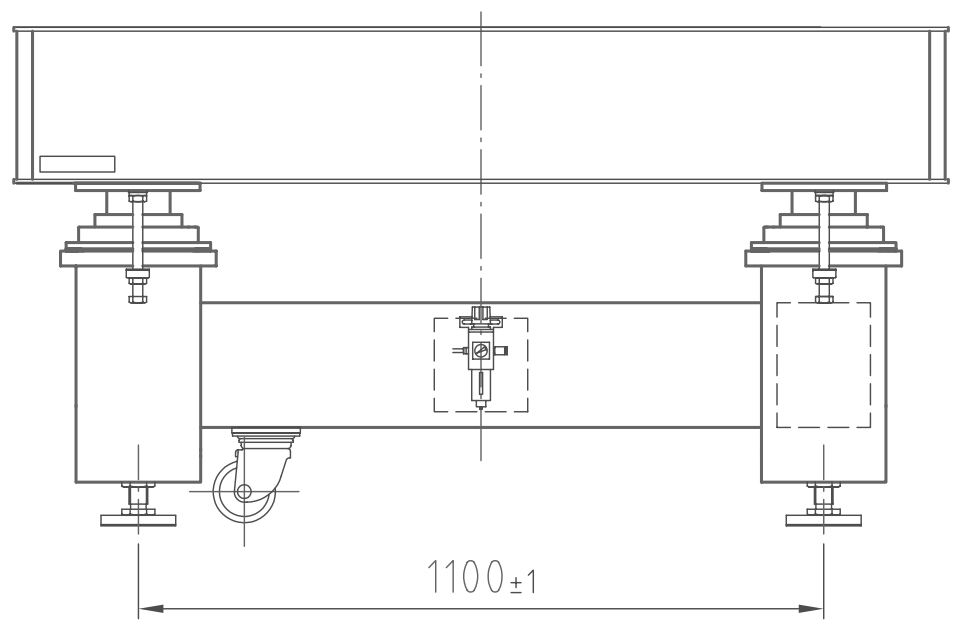

（右側面図）