(平面図)

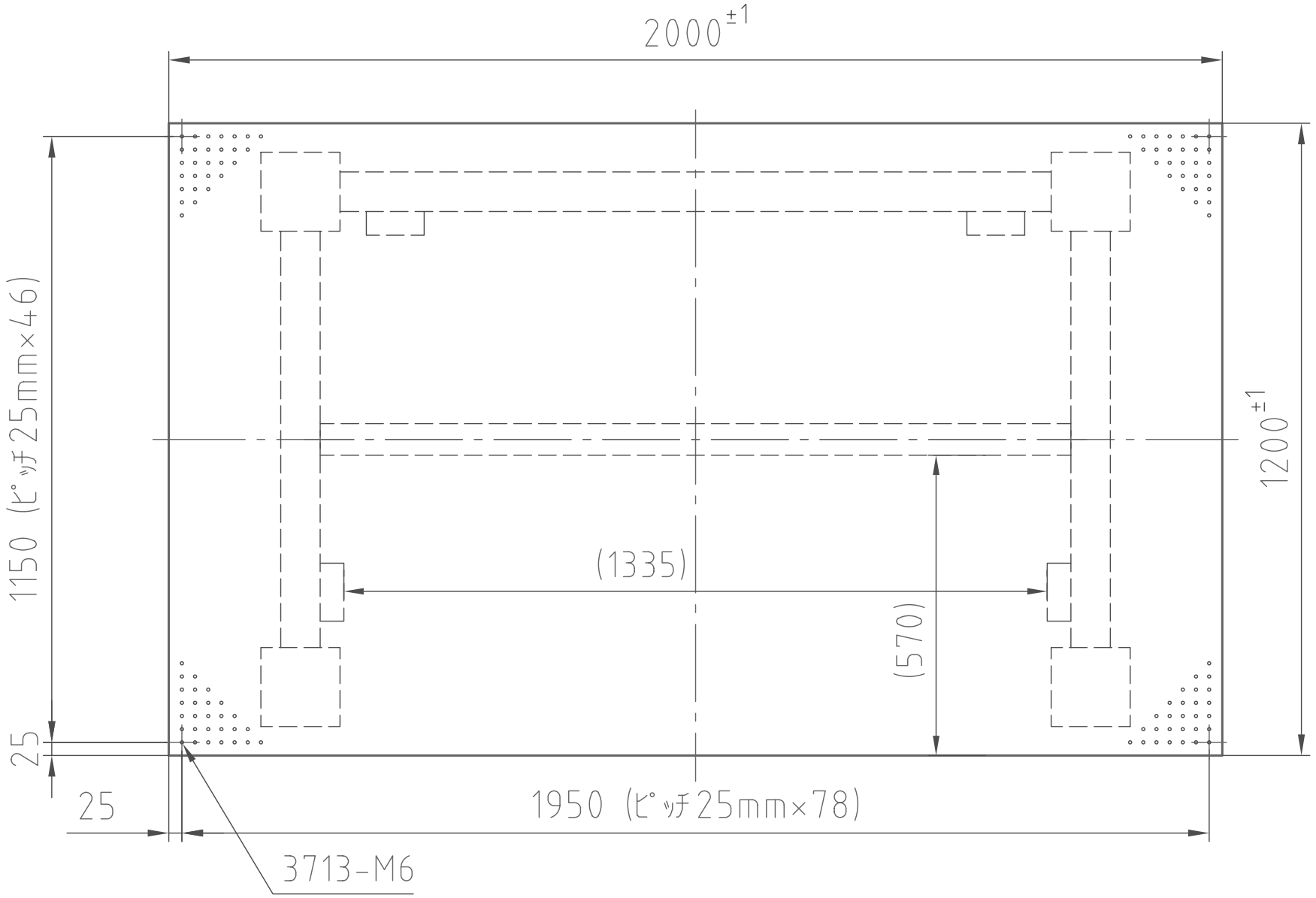

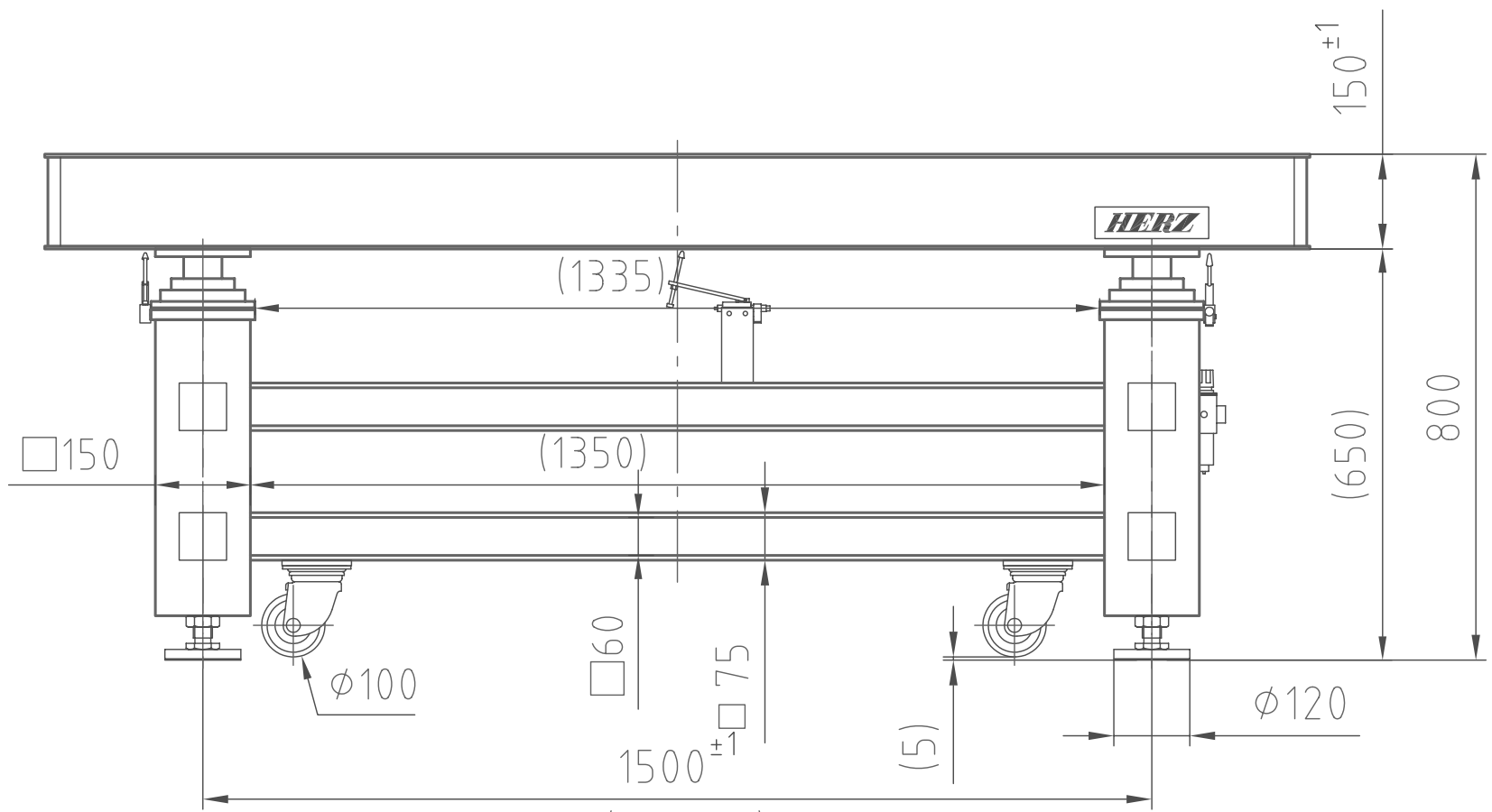

(正面図)

h-TDI-2012LA

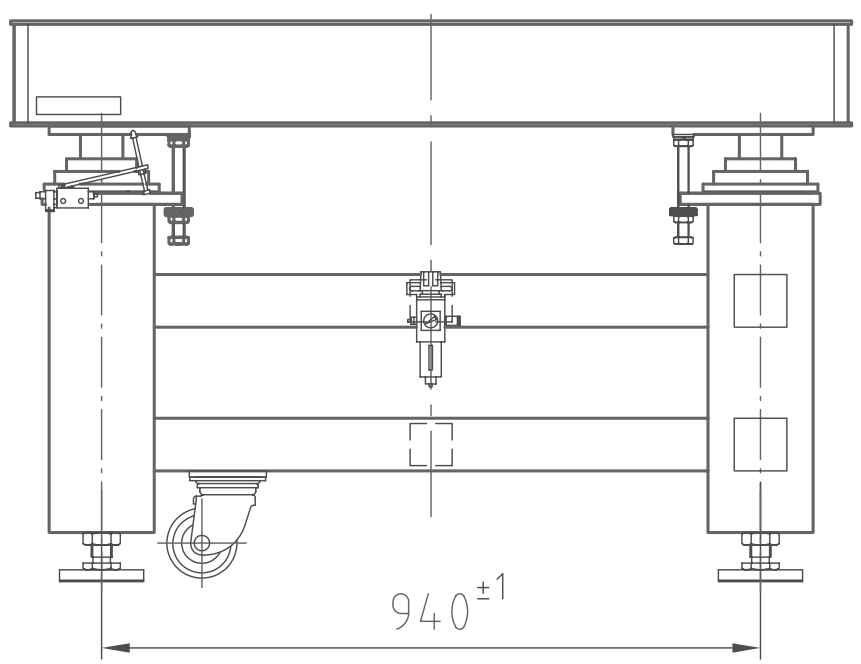

(右側面図)