(平面図)

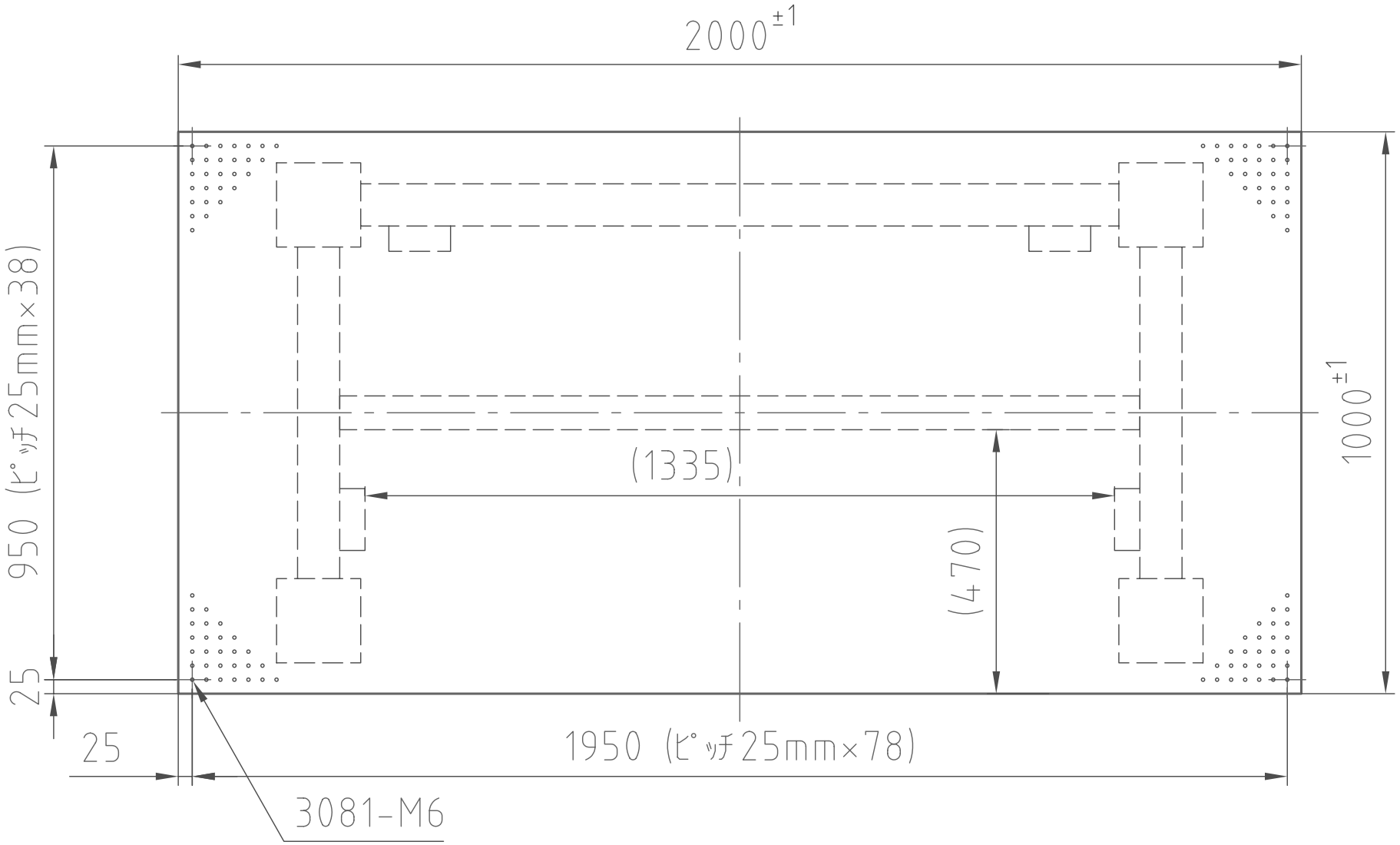

h-TDI-2010LA

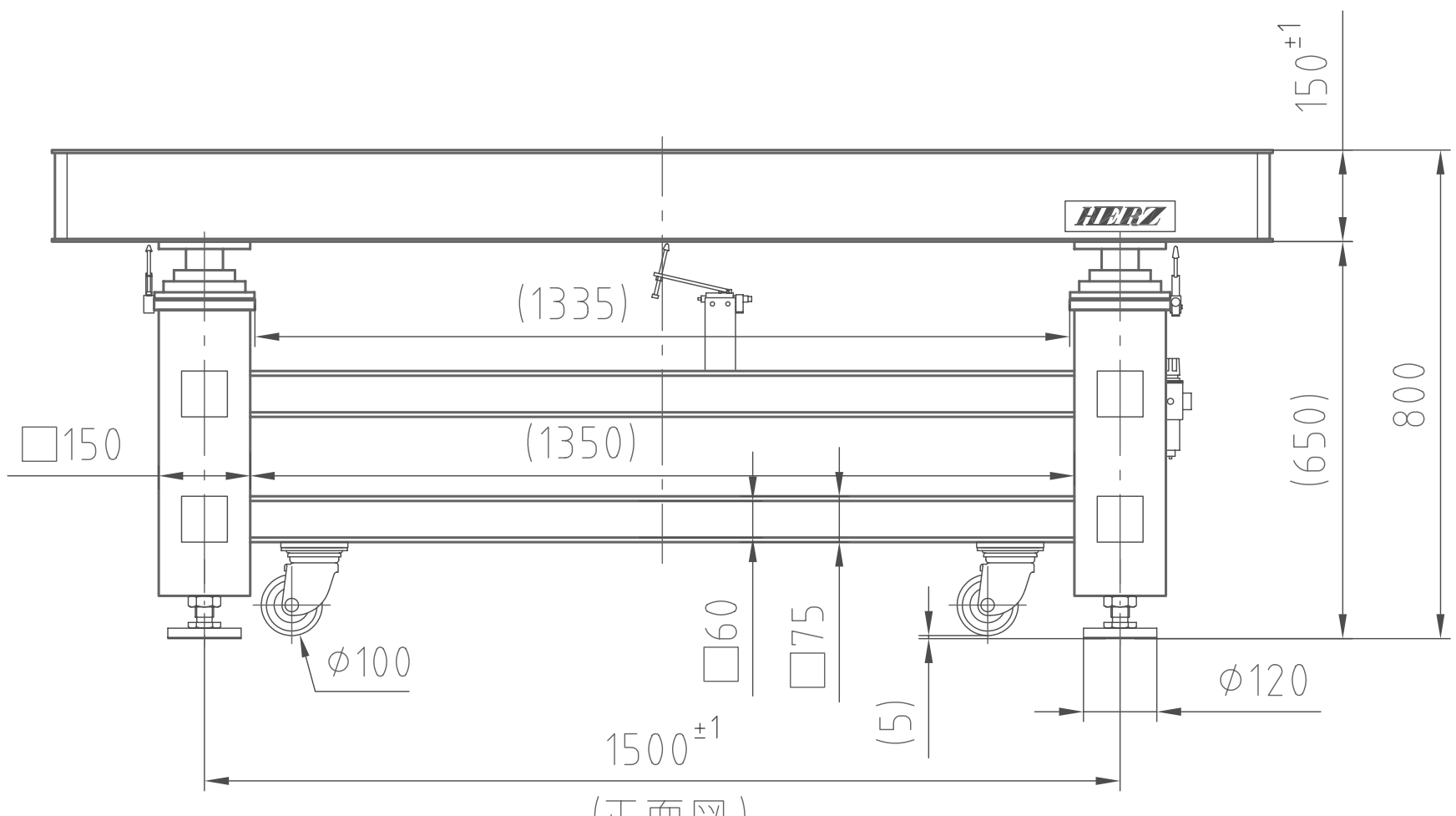

(正面図)

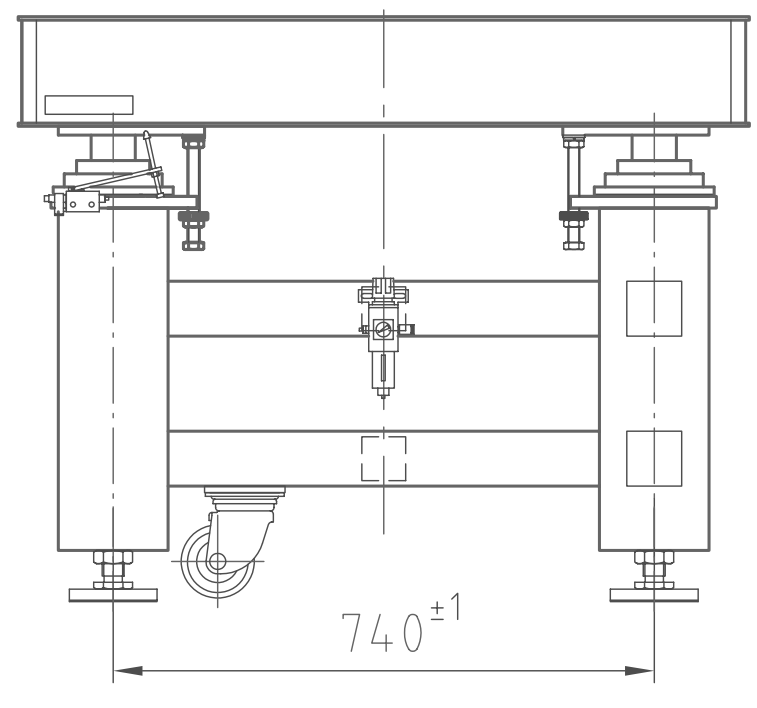

(右側面図)