（平面図）

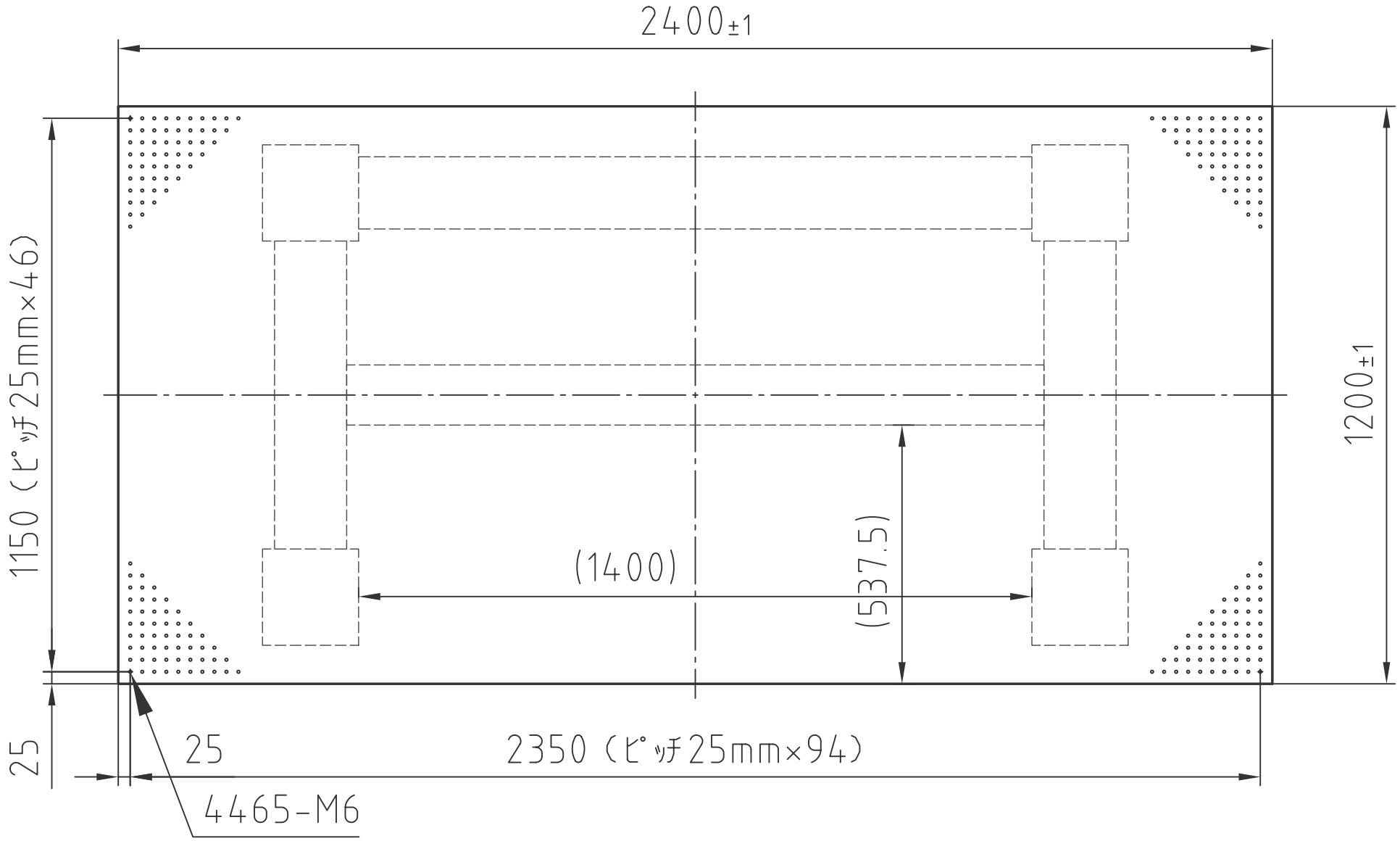

h-HOS-2412LA

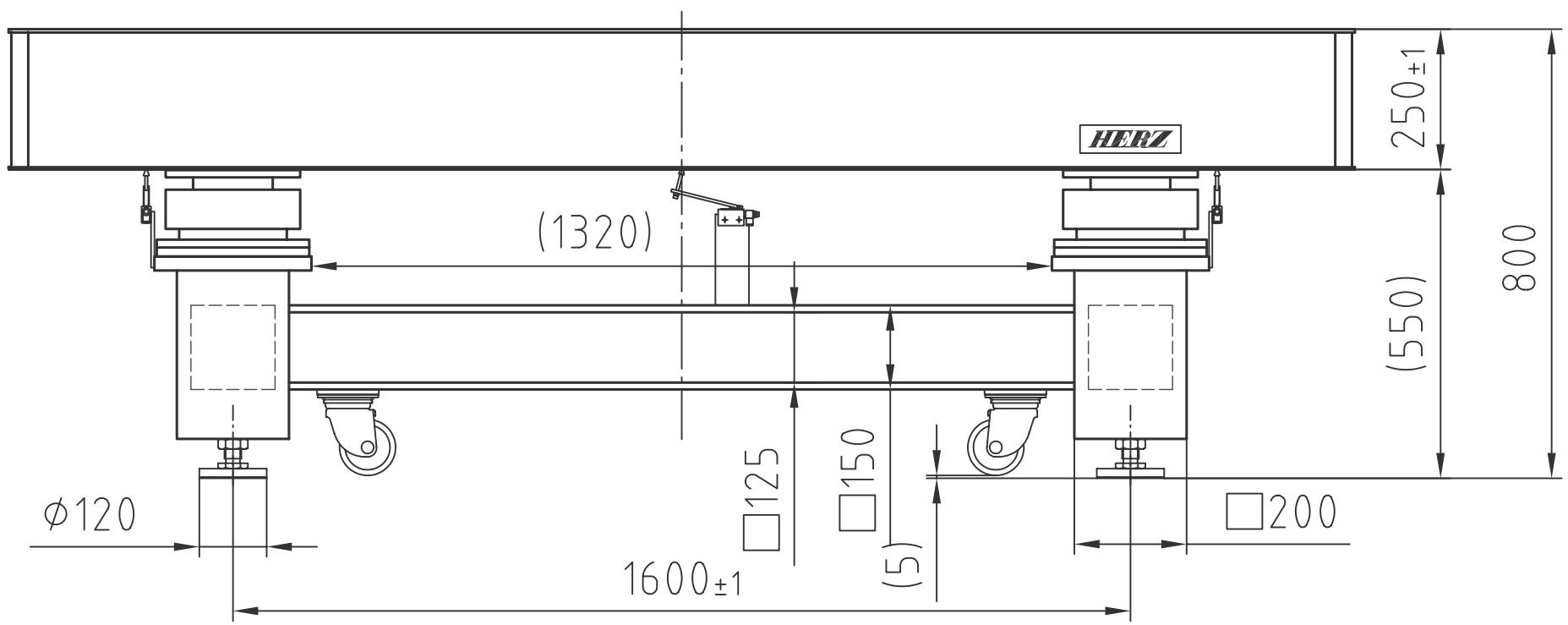

（正面図）

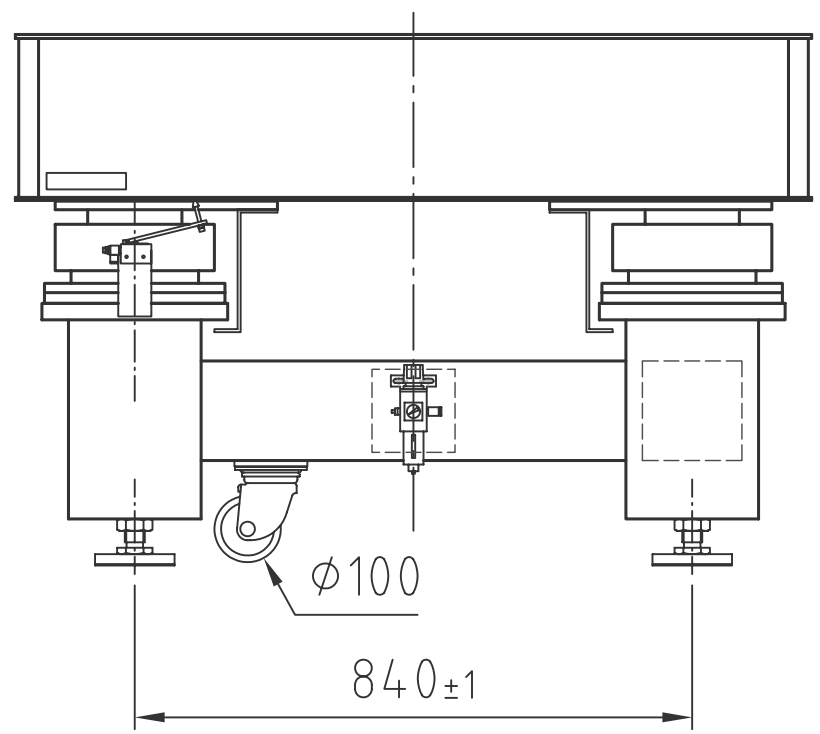

（右側面図）