（平面図）

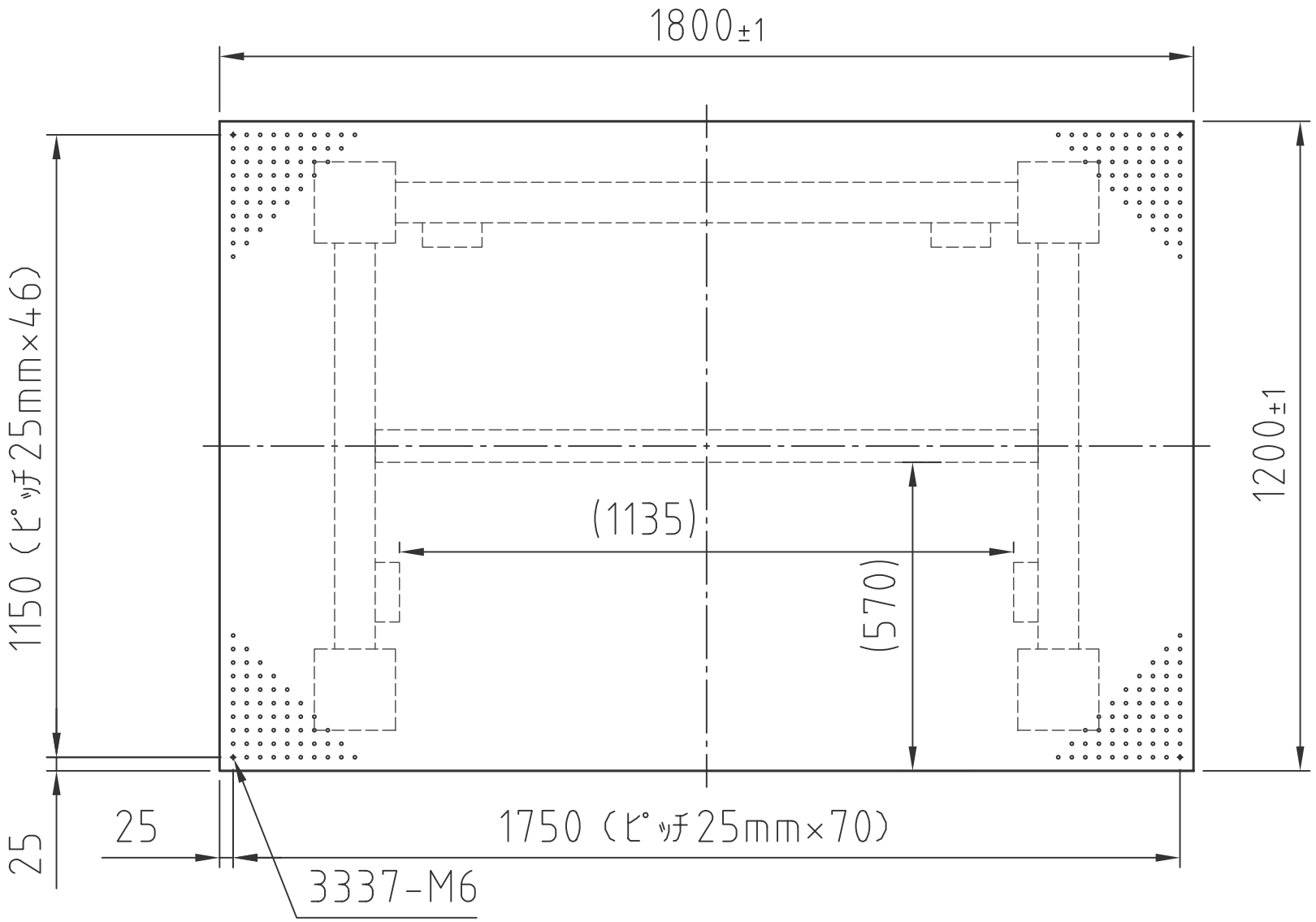

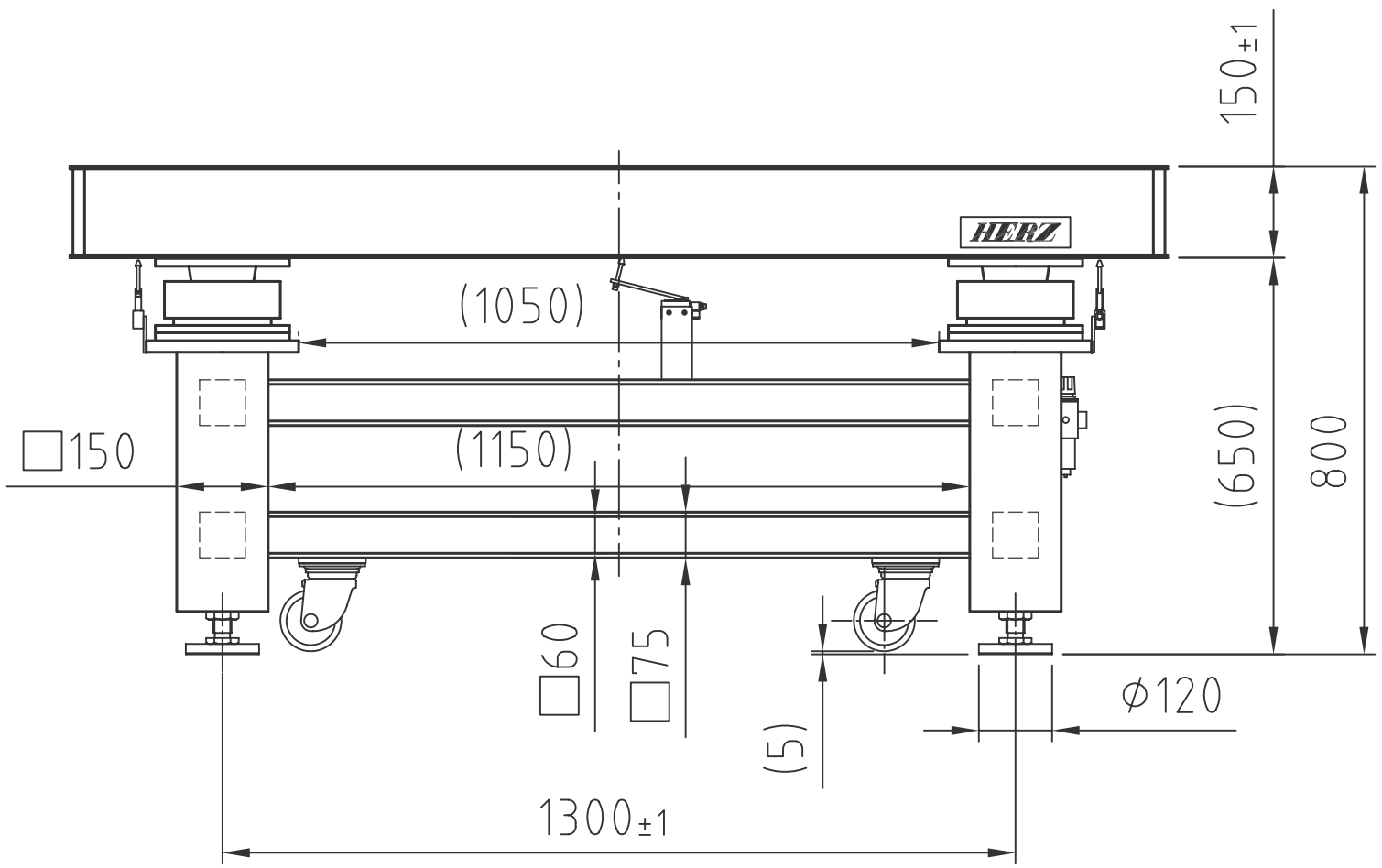

（正面図）

h-HOS-1812LA

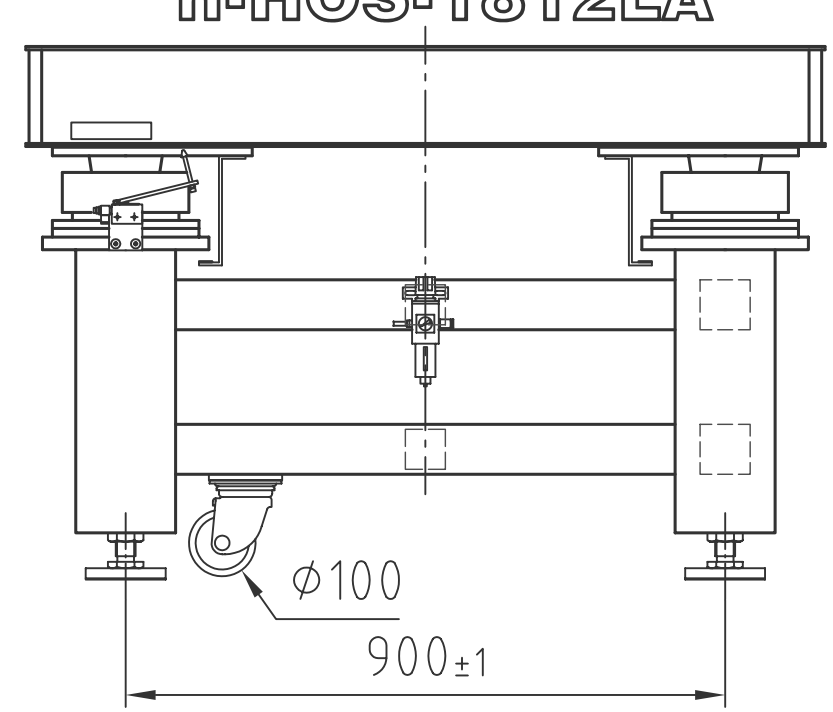

（右側面図）