（平面図）

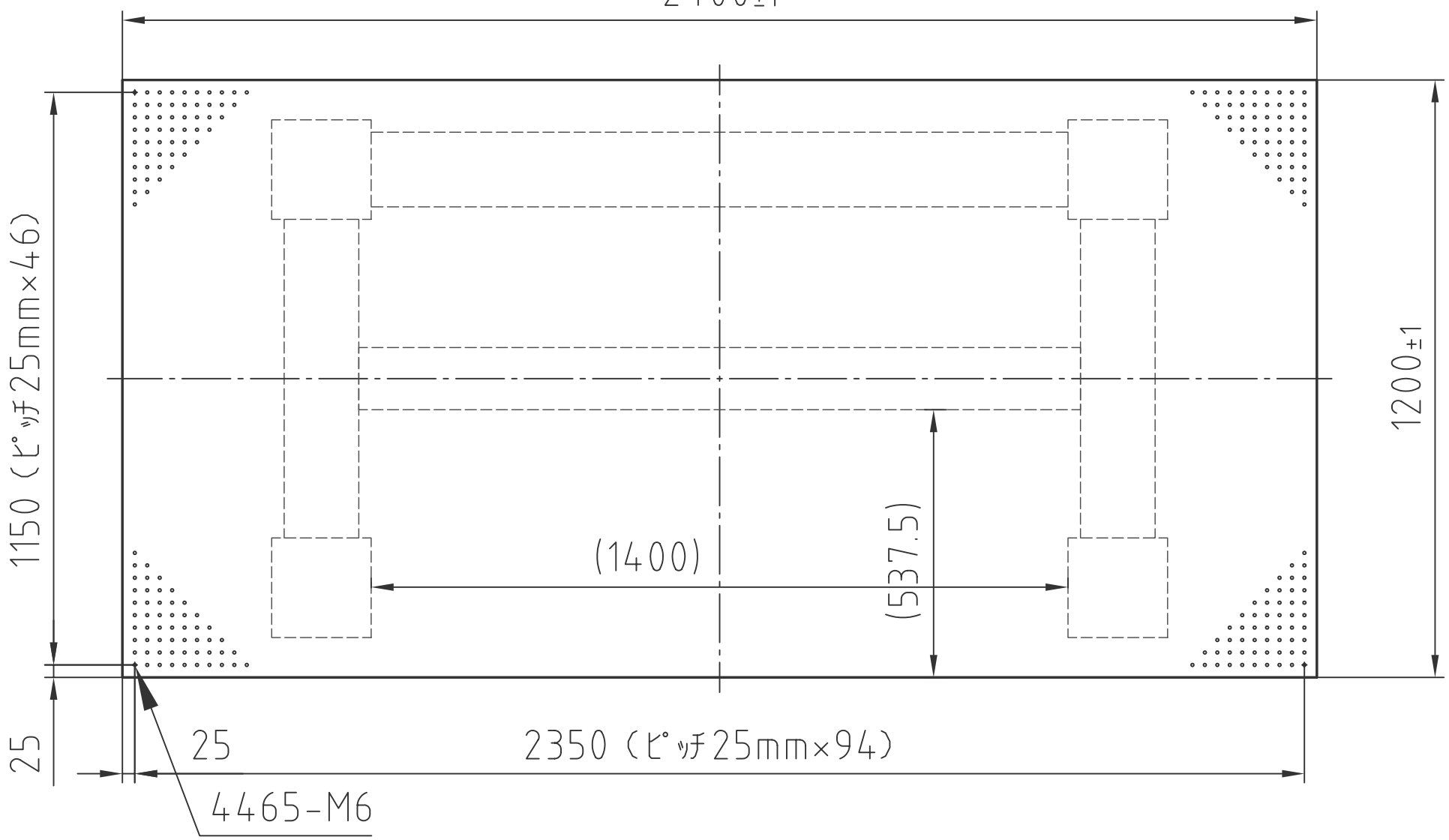

h-HOA-2412LA

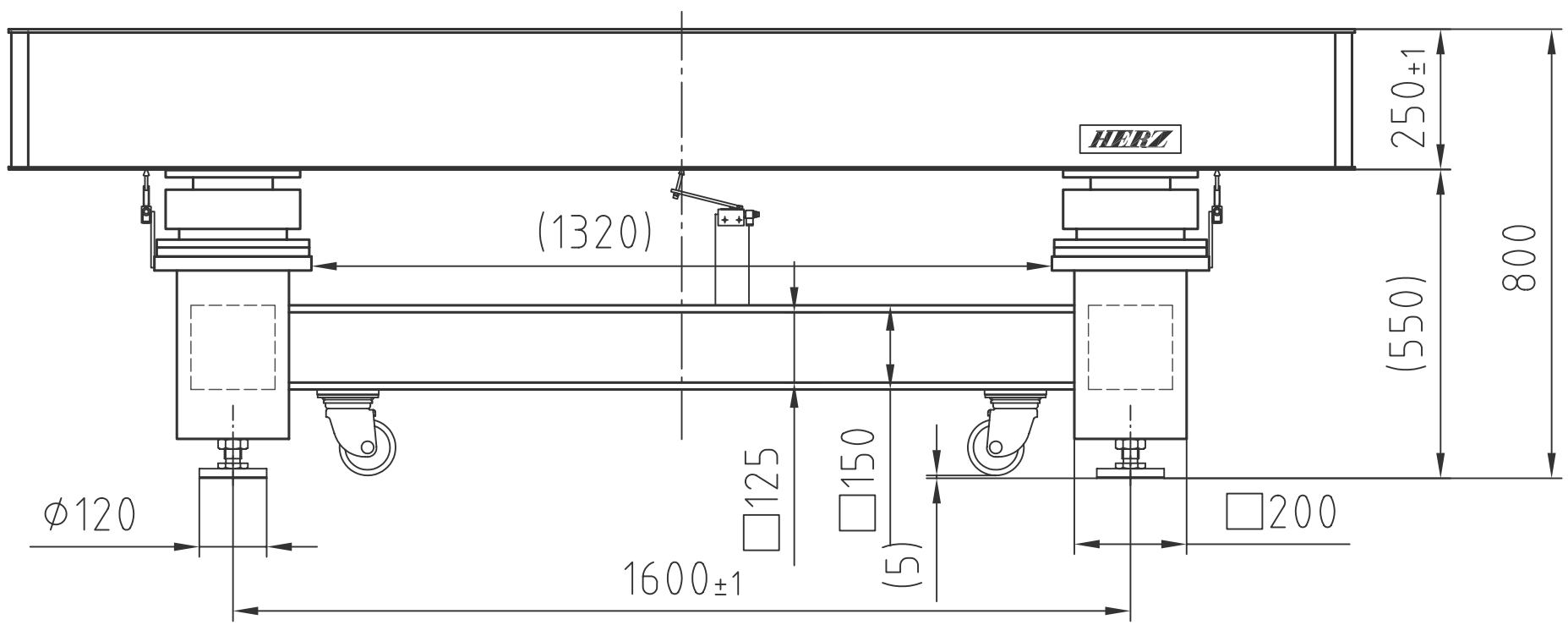

（正面図）

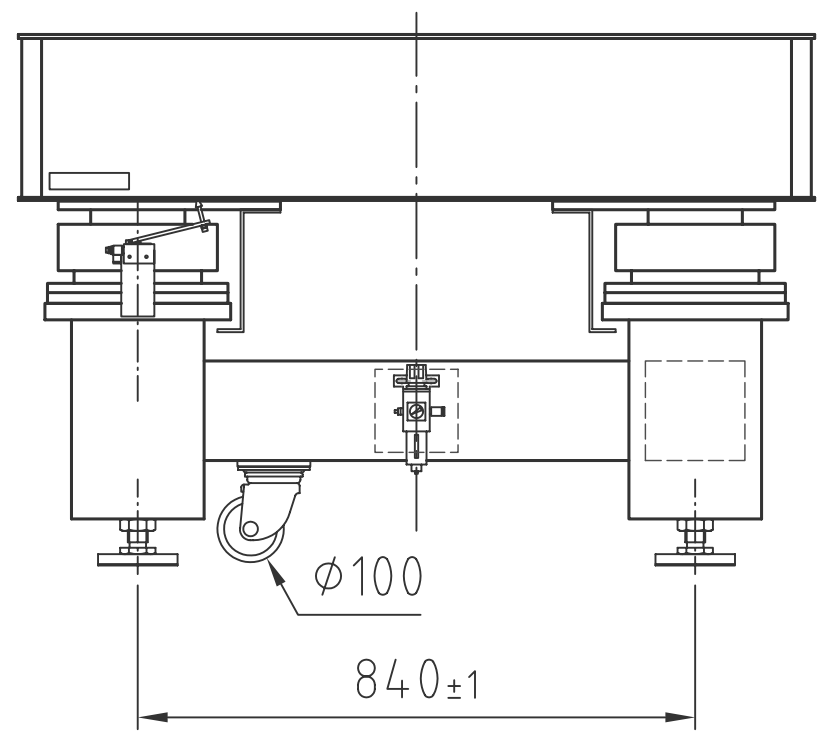

（右側面図）