（平面図）

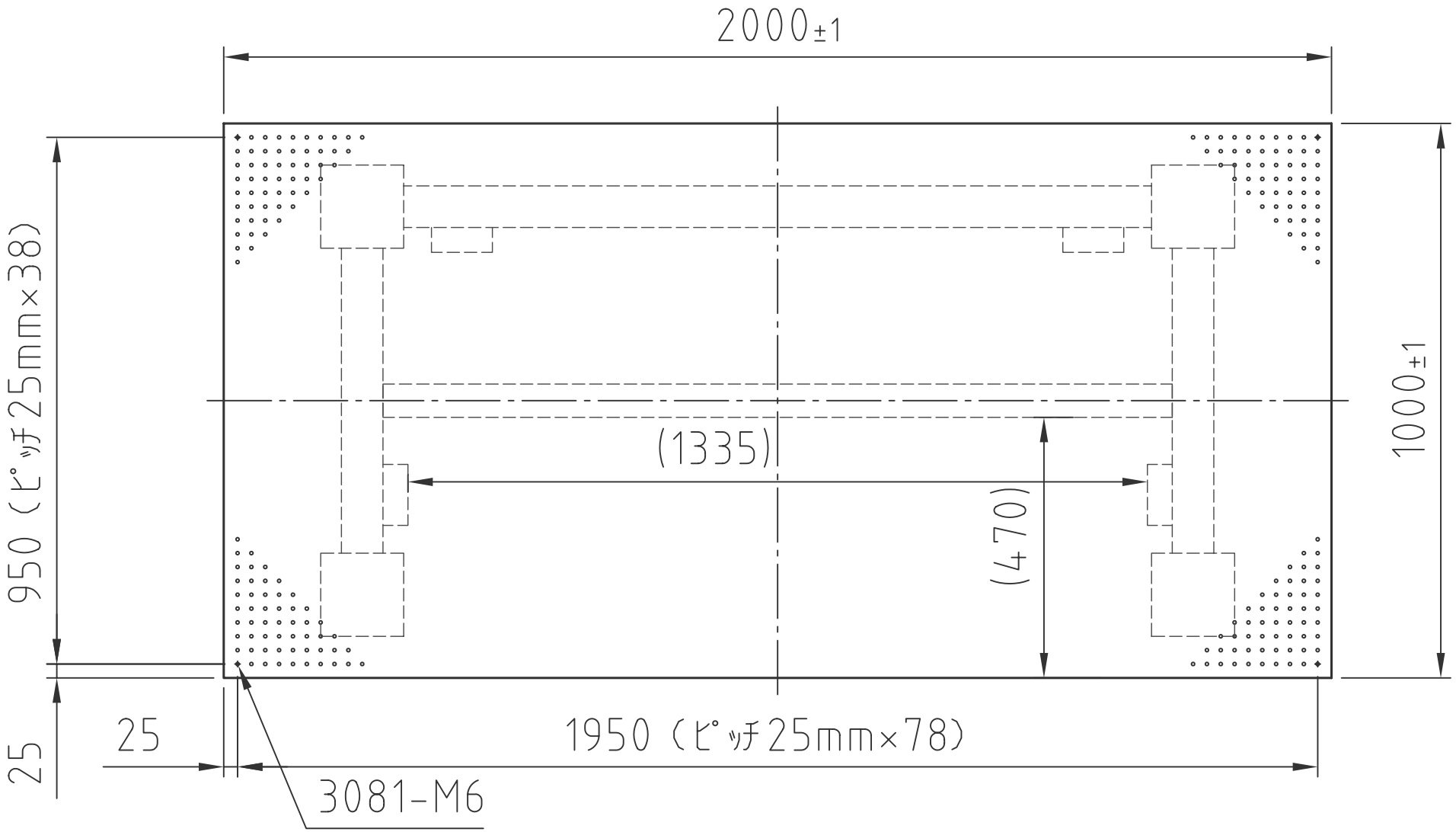

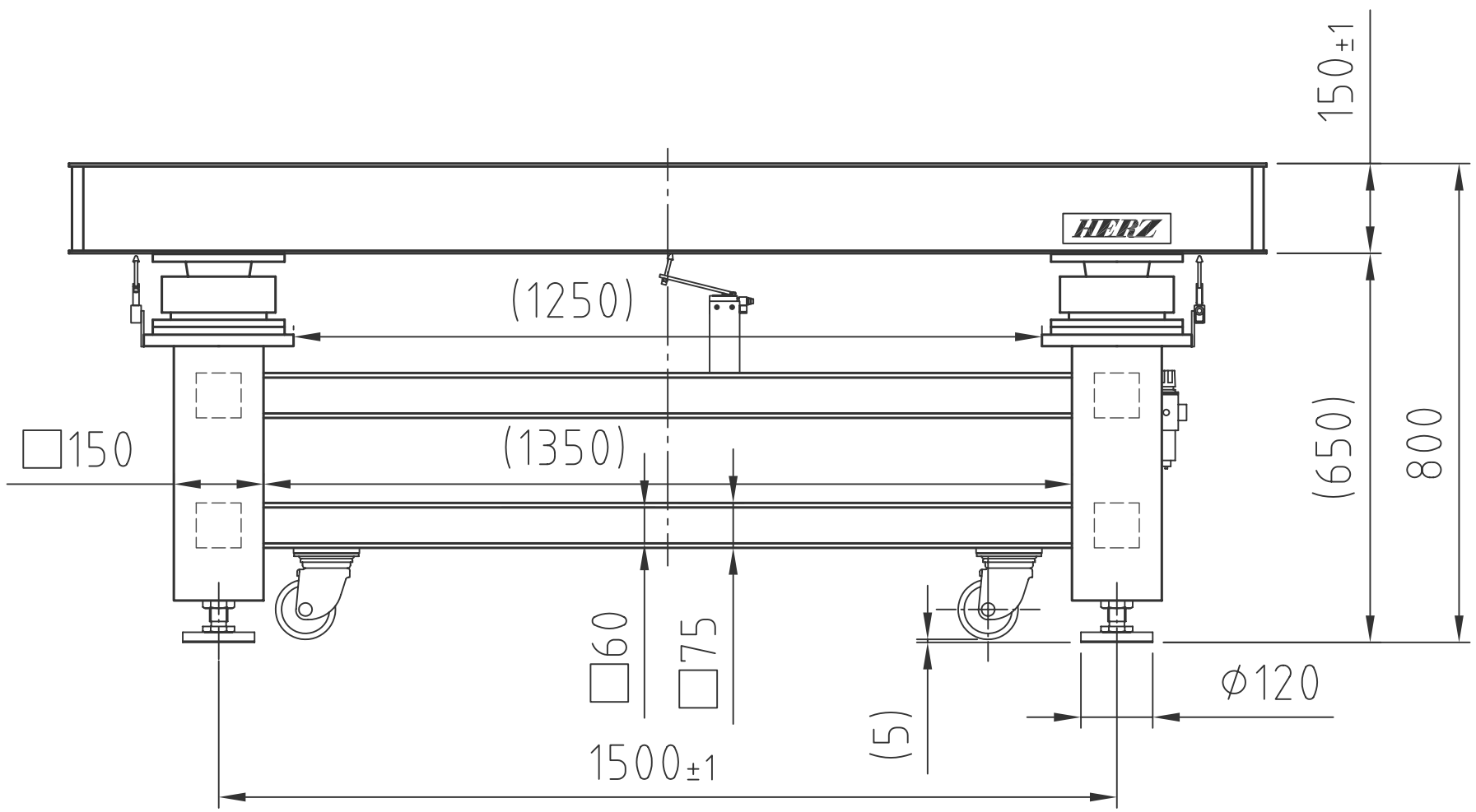

（正面図）

h-HOA-2010LA

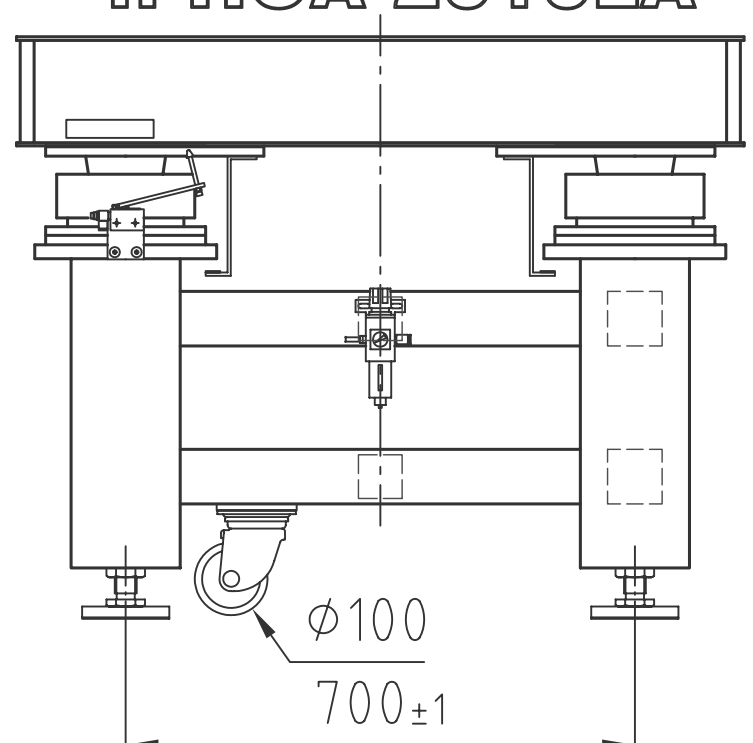

（右側面図）