（平面図）

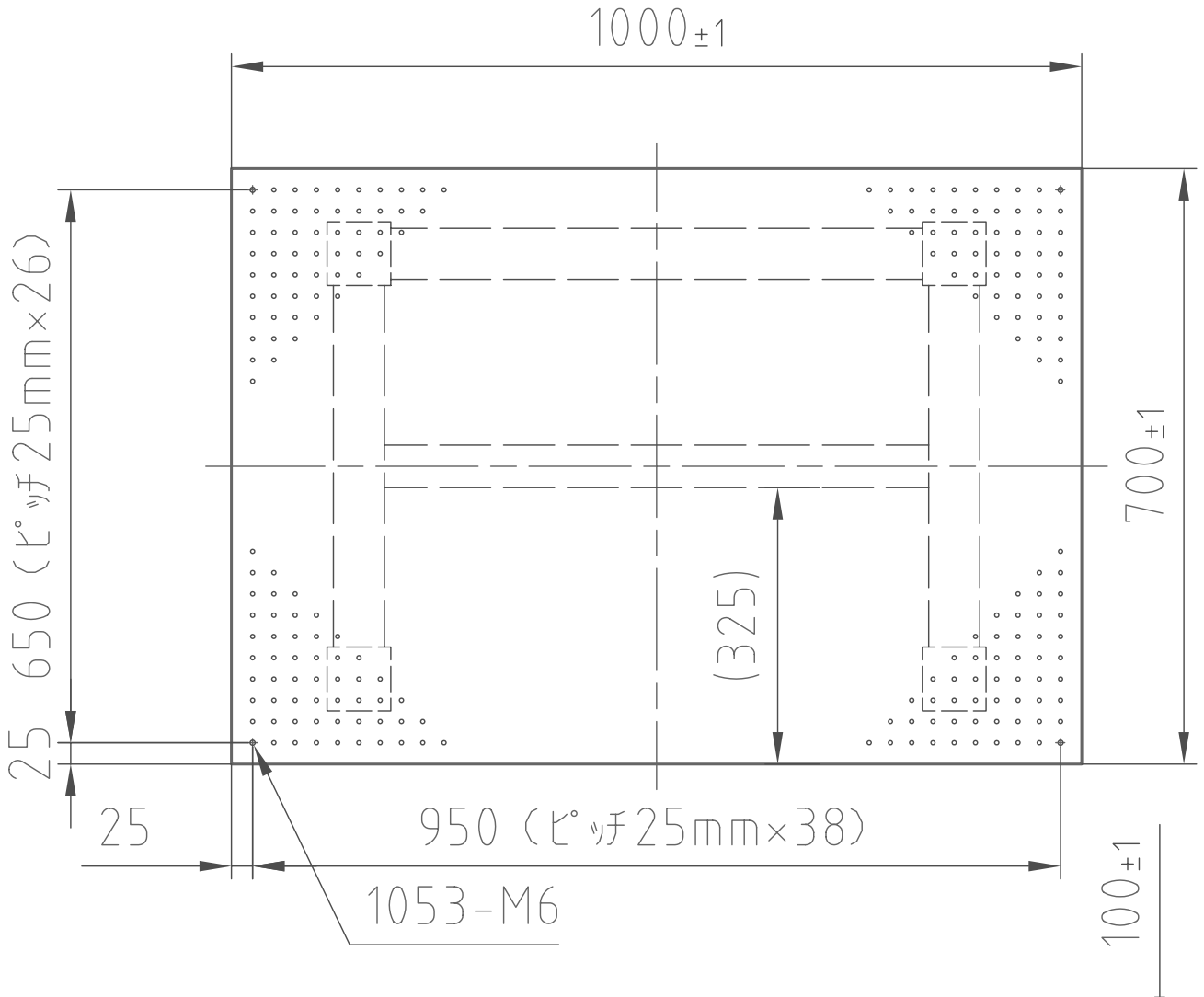

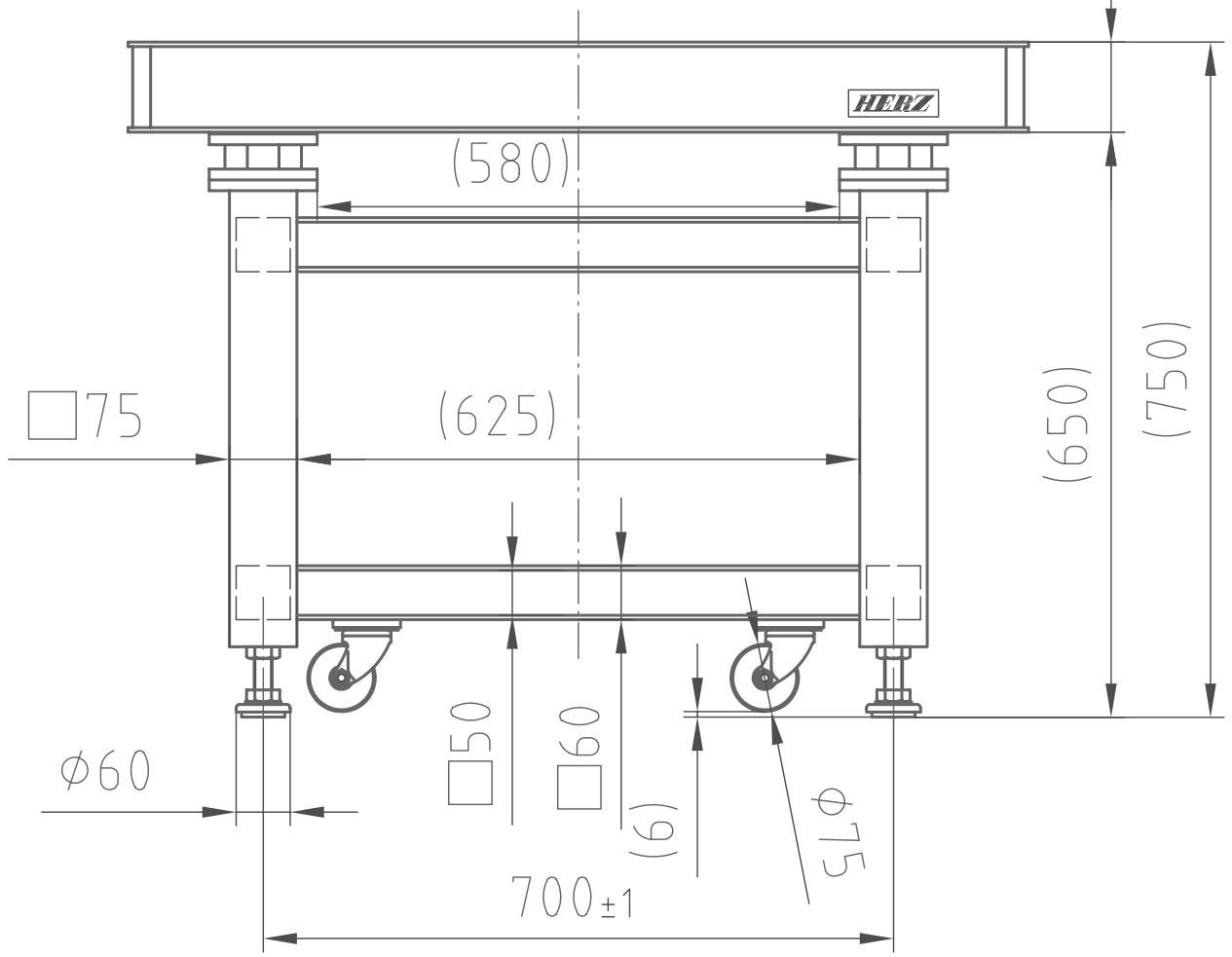

（正面図）

h-HA-107L

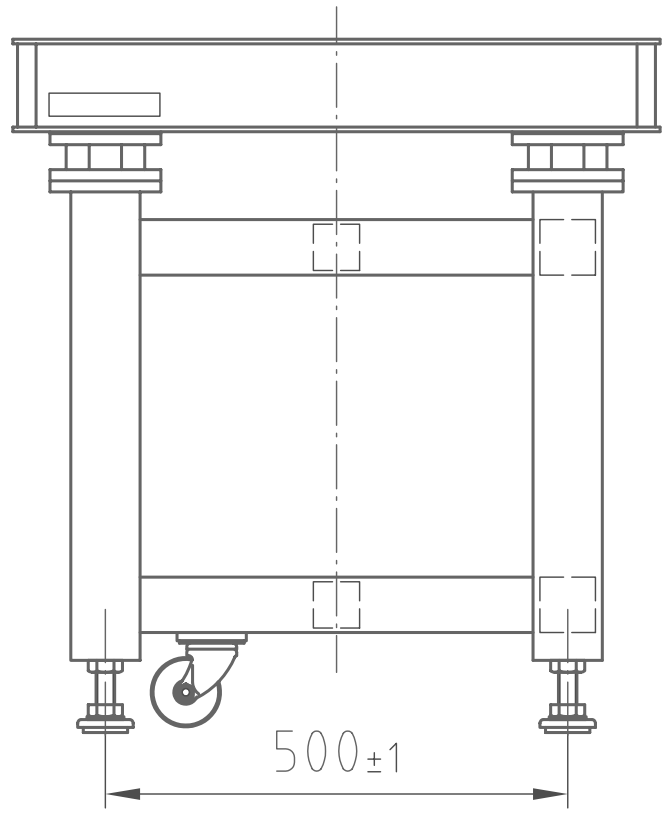

（右側面図）