(平面図)

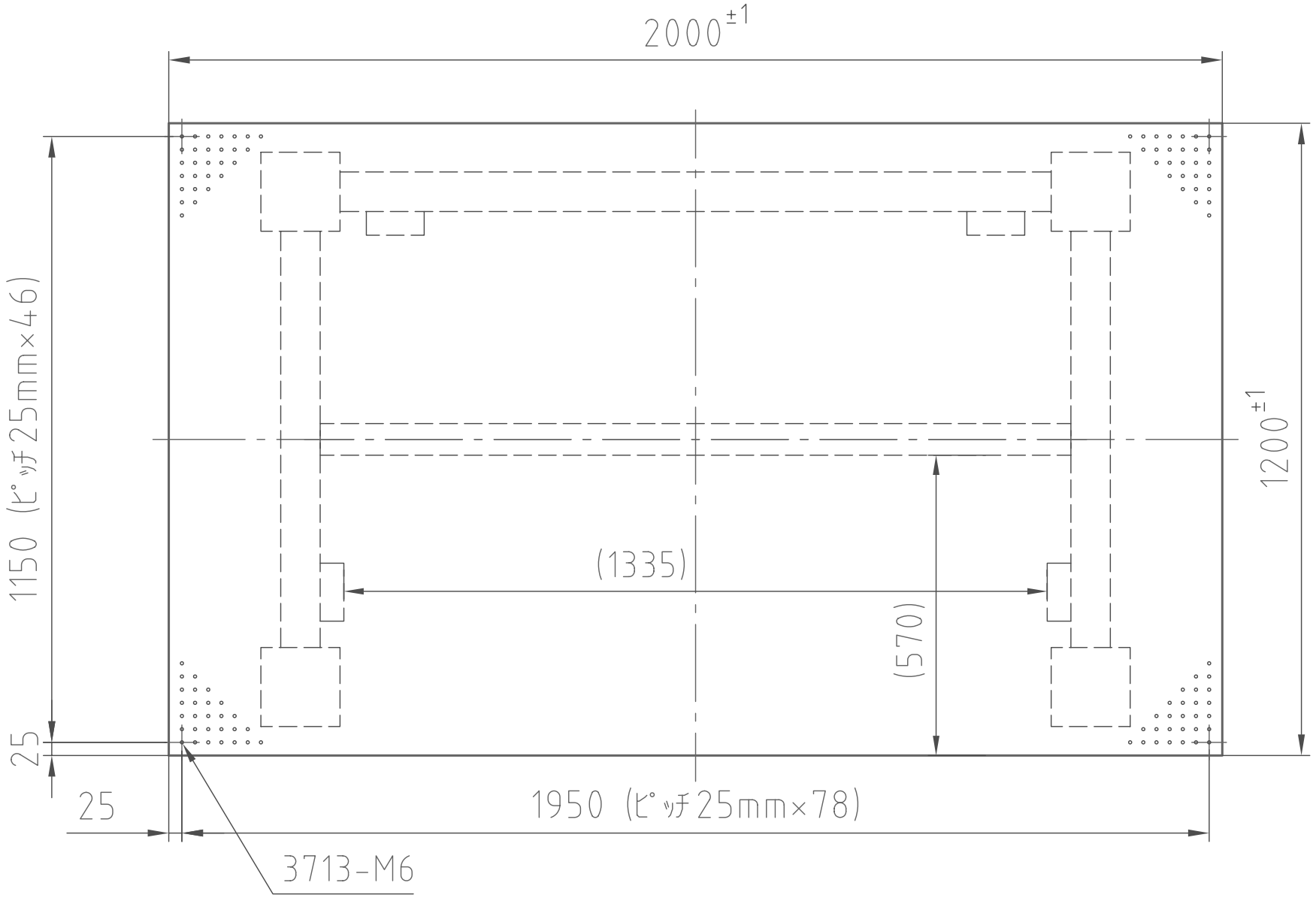

TDI-2012LA

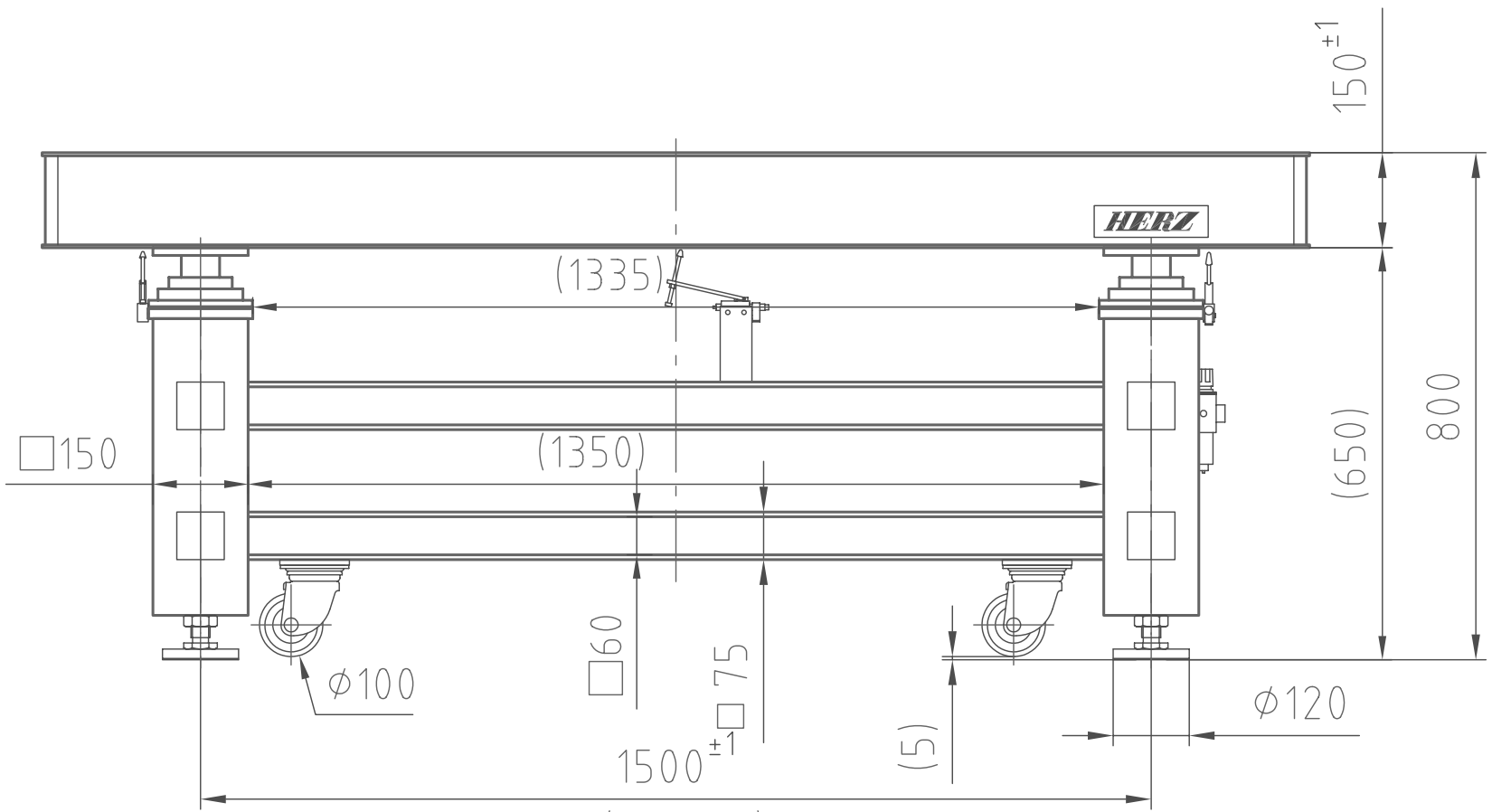

(正面図)

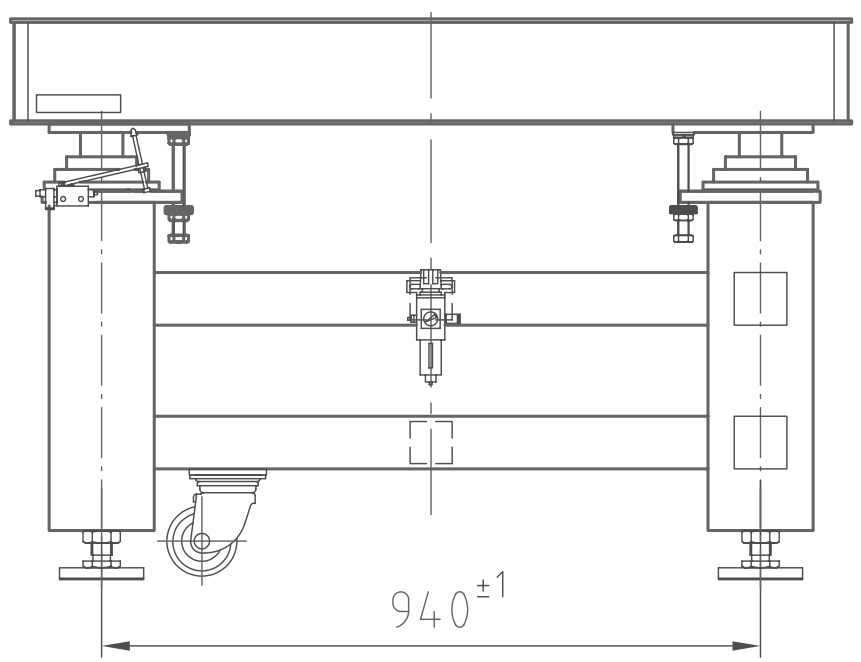

(右側面図)