（平面図）

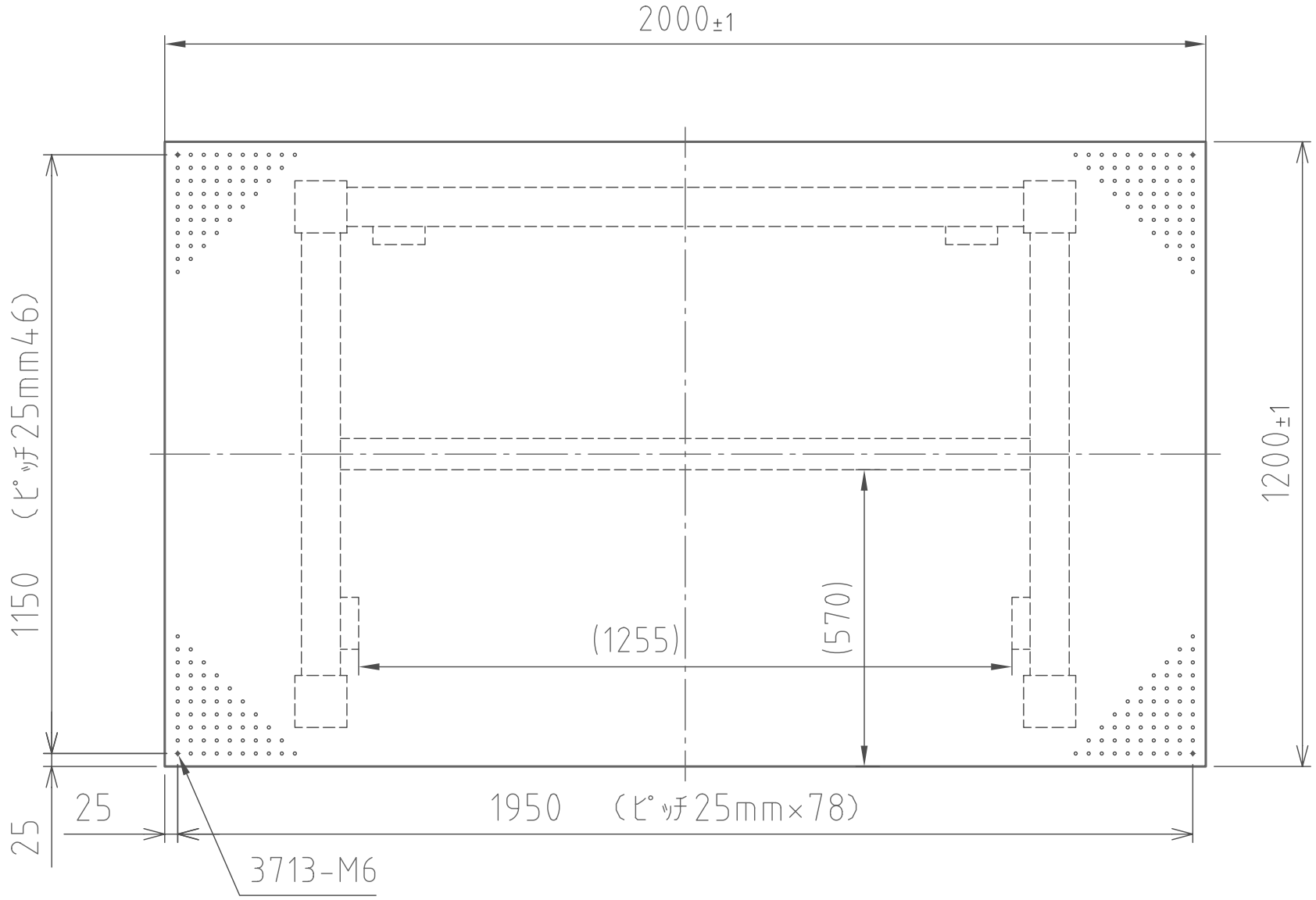

HA－2012L

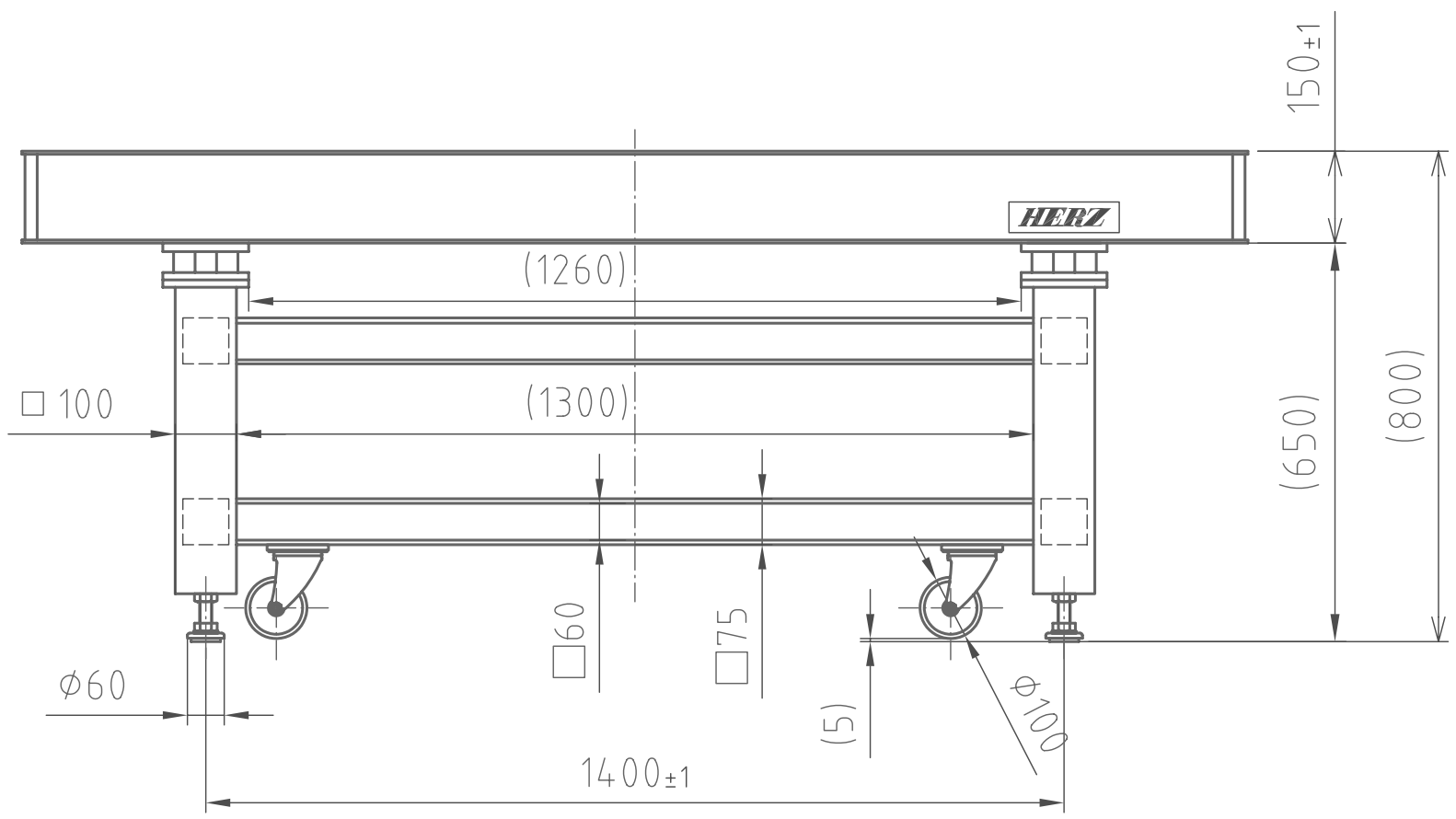

（正面図）

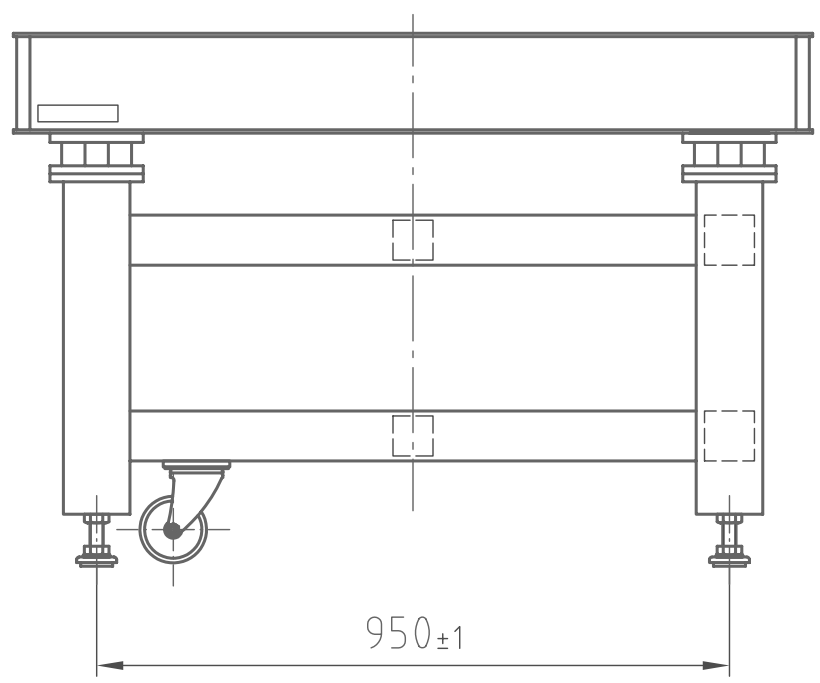

（右側面図）