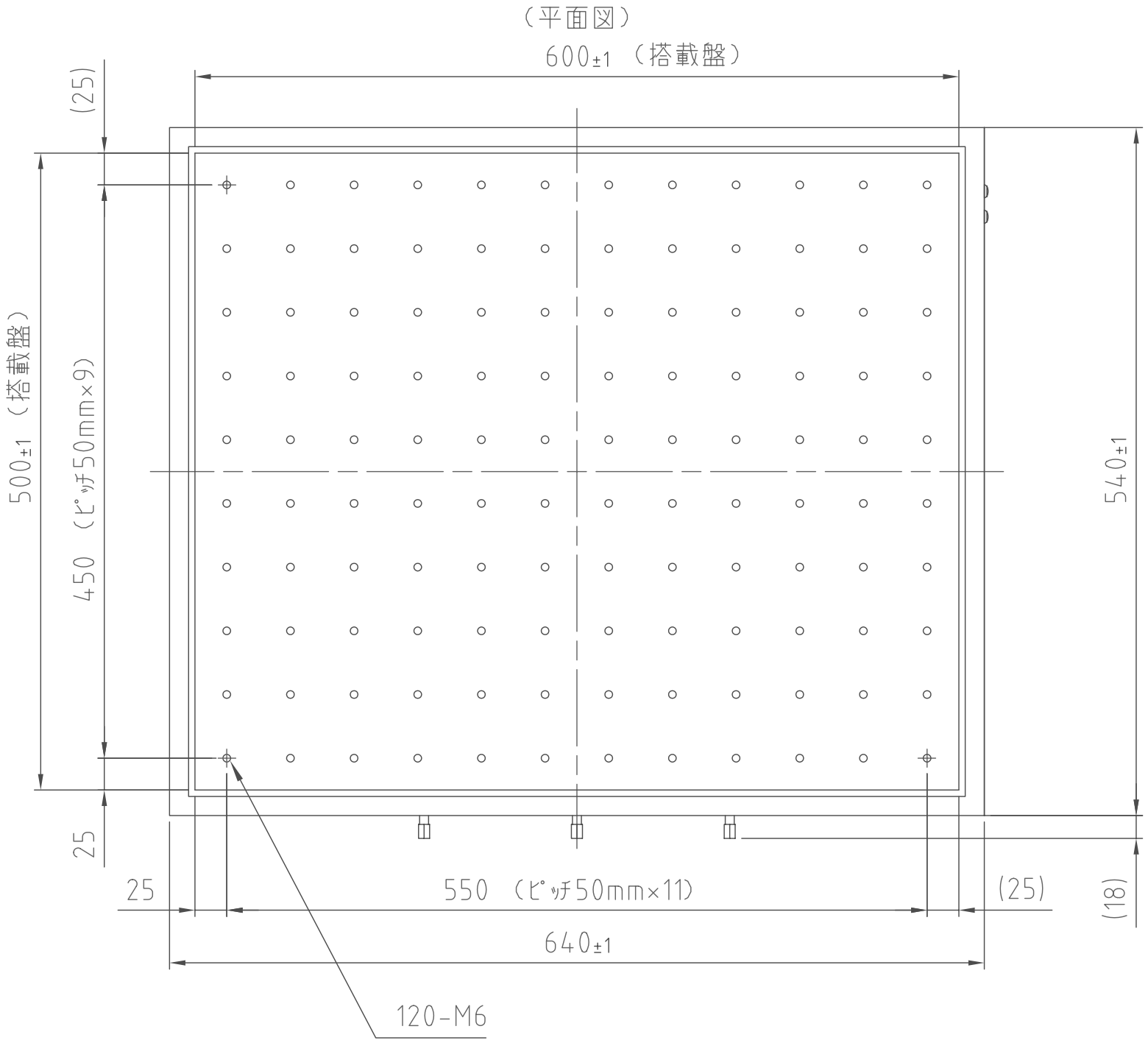

防振台重量：約 34kg

DT−6050M−D

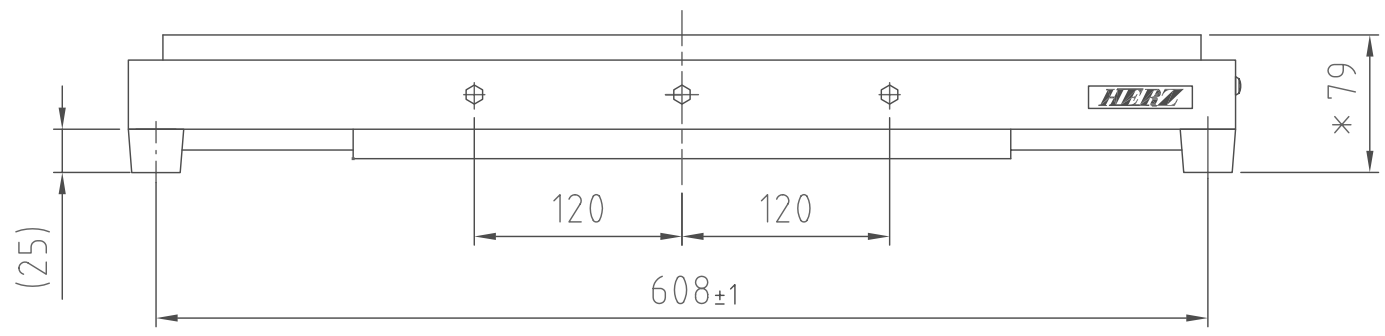

（正面図）

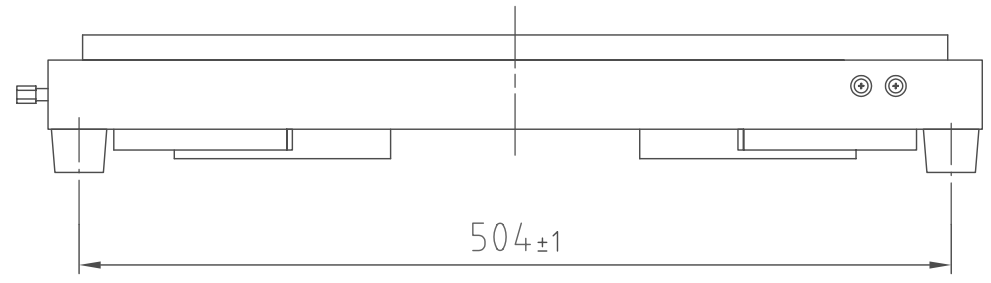

（右側面図）