（平面図）

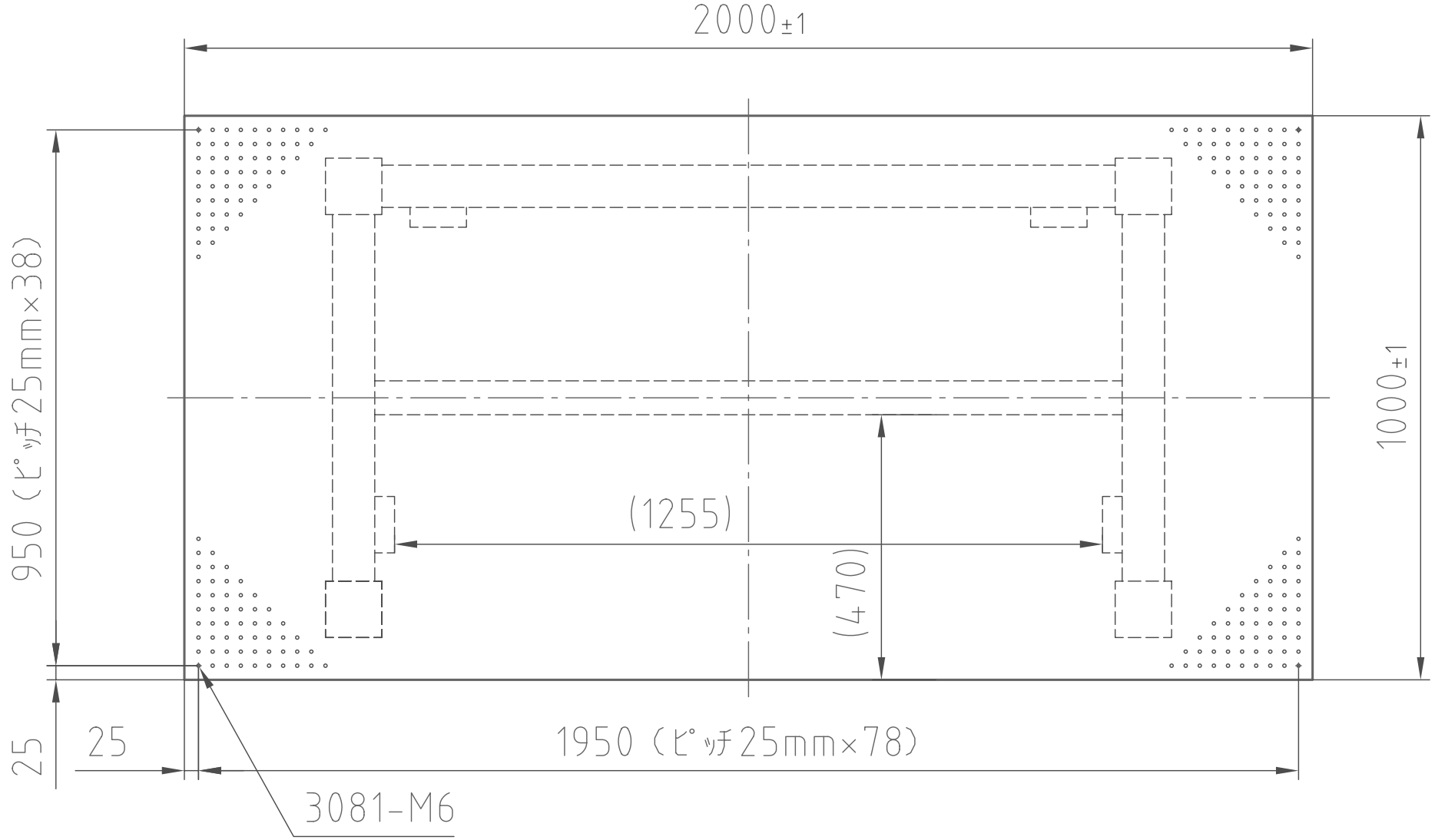


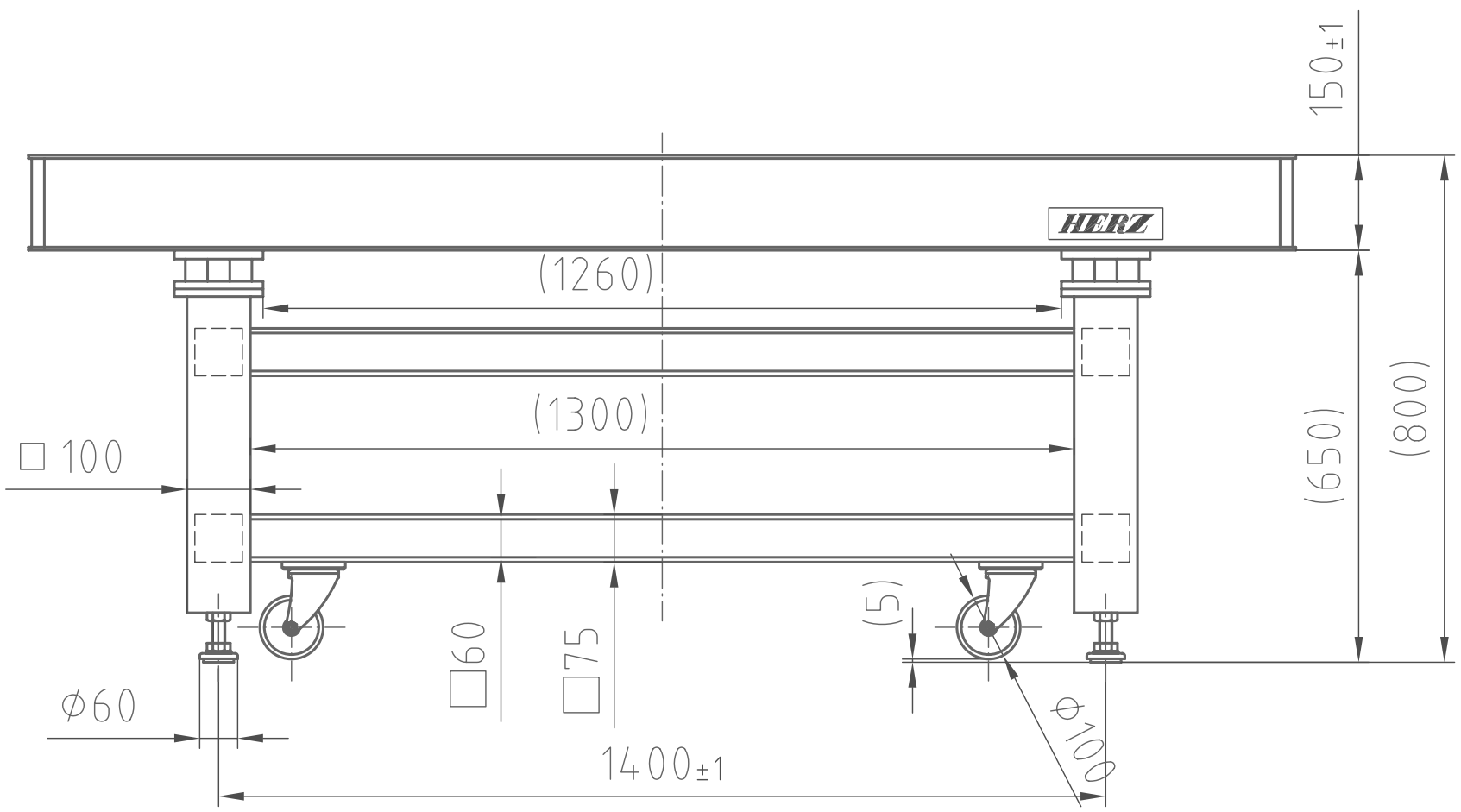


（正面図）

**h-HS-2010L**

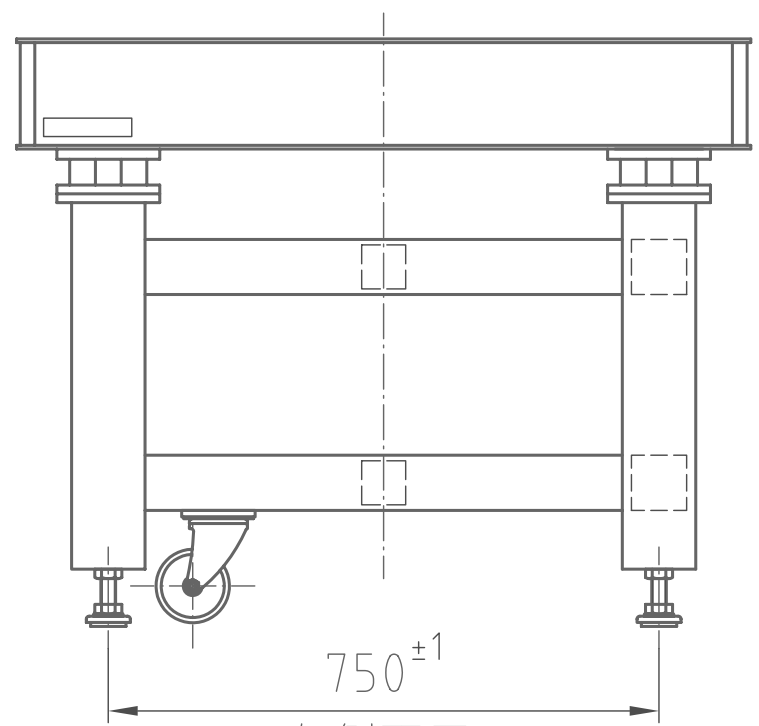


（右側面図）