(平面図)

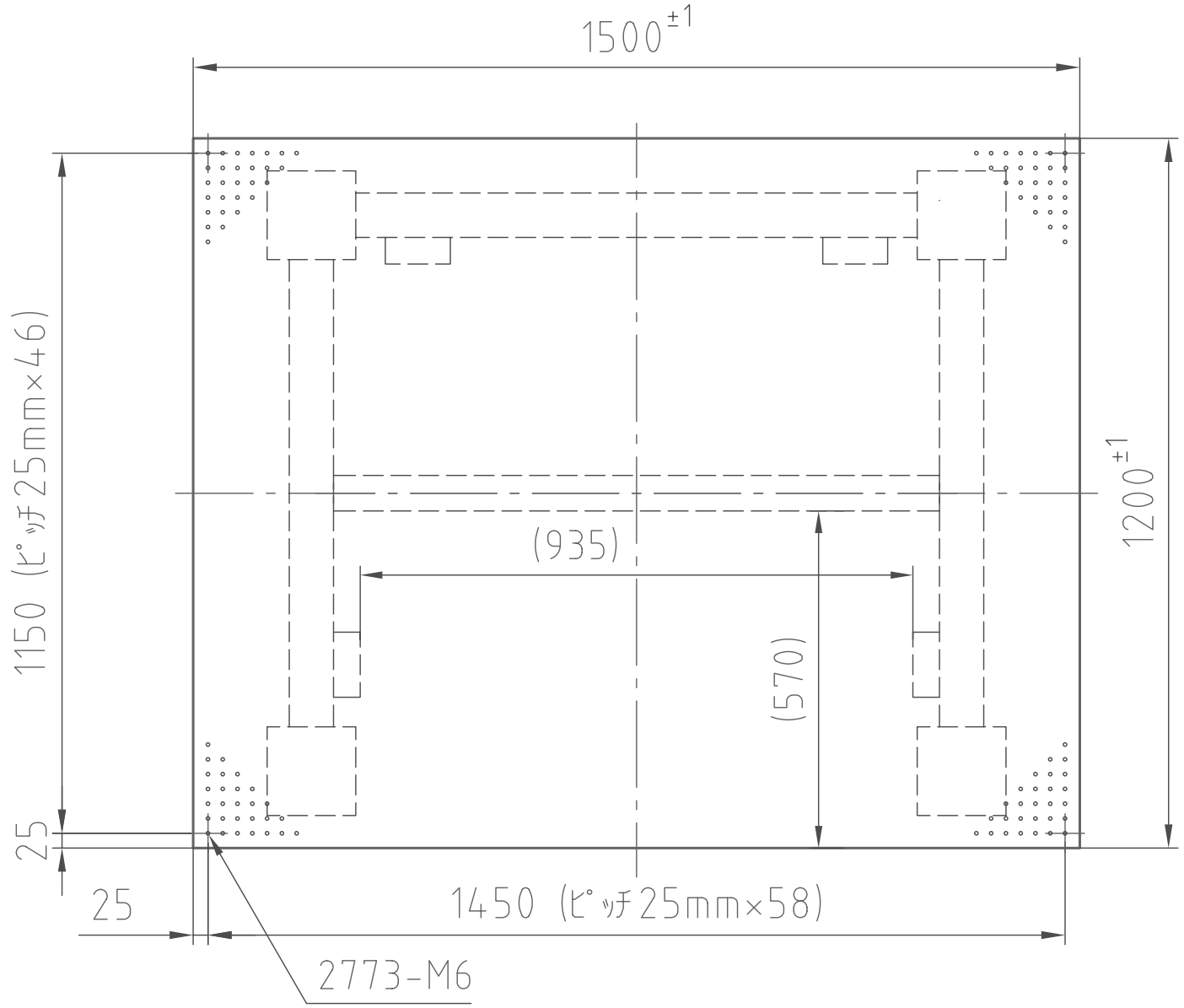

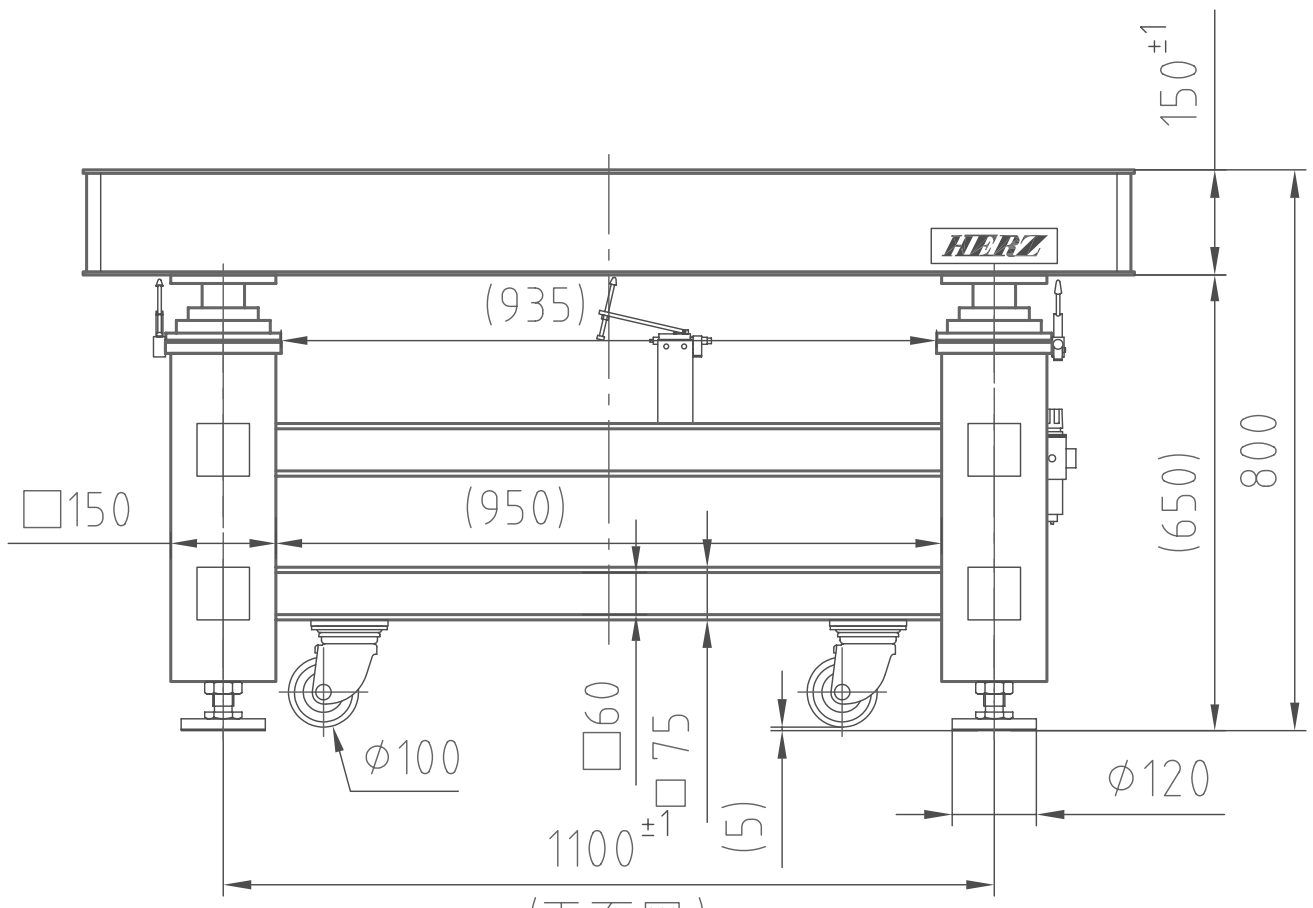

(正面図)

TDIS-1512LA

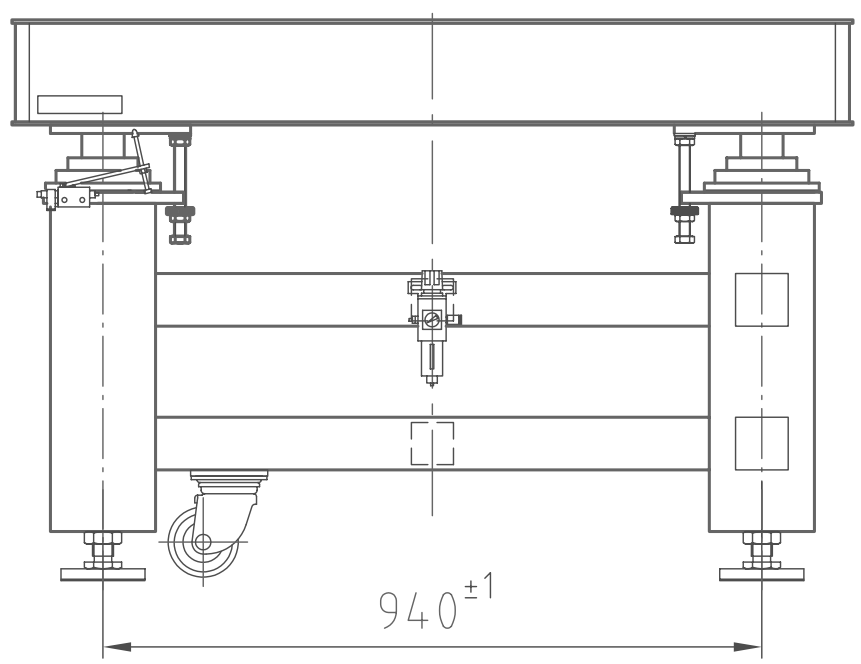

(右側面図)