（平面図）

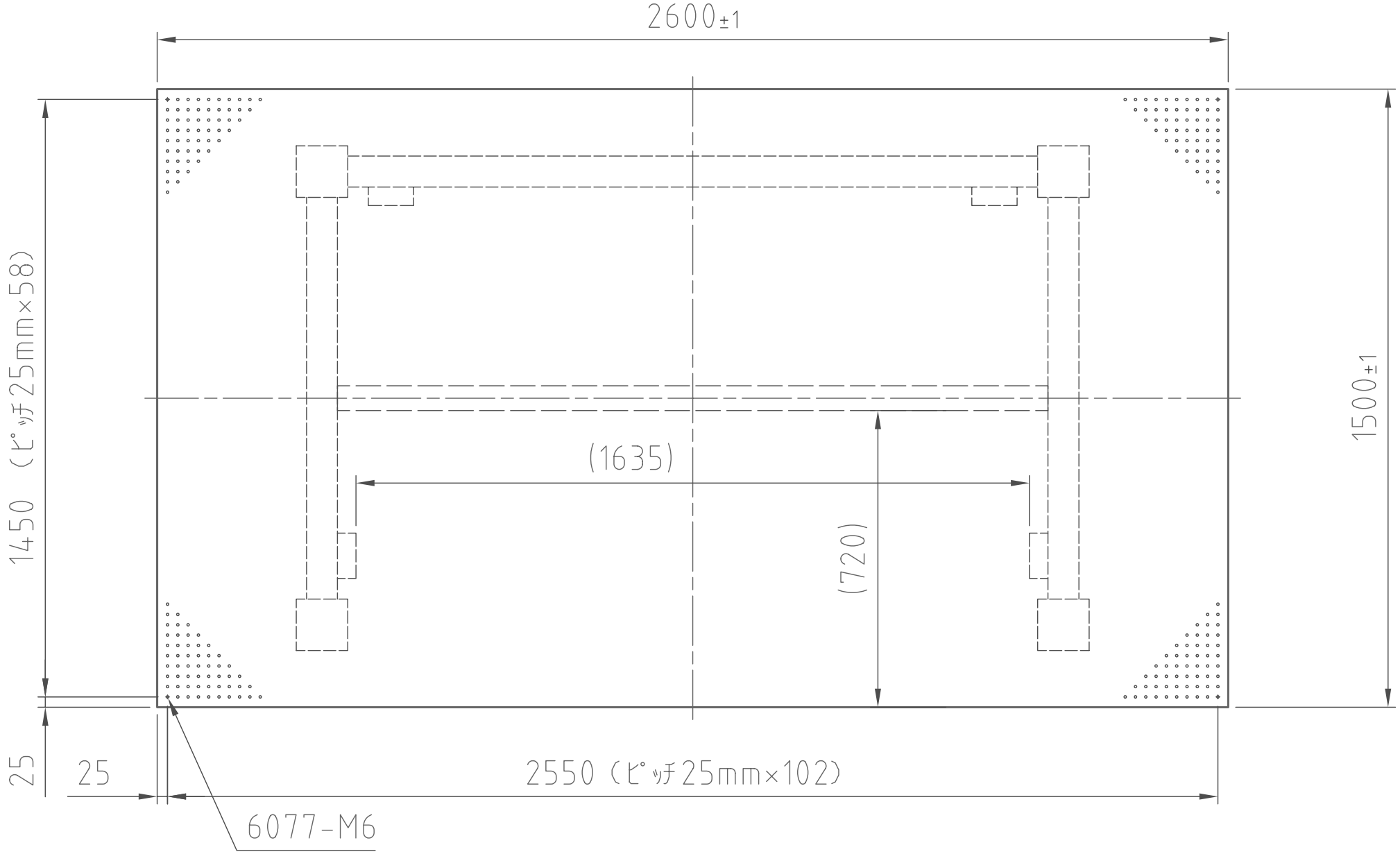

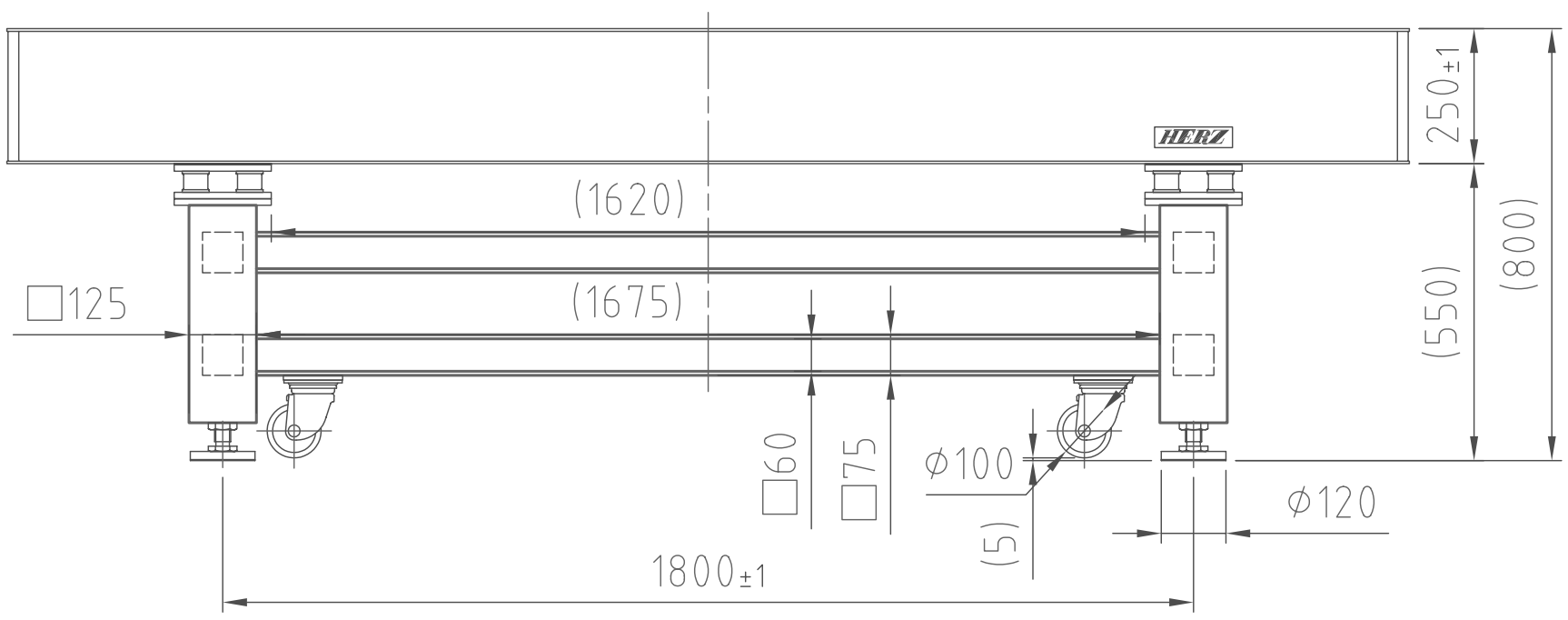

（正面図）

HS-2615L

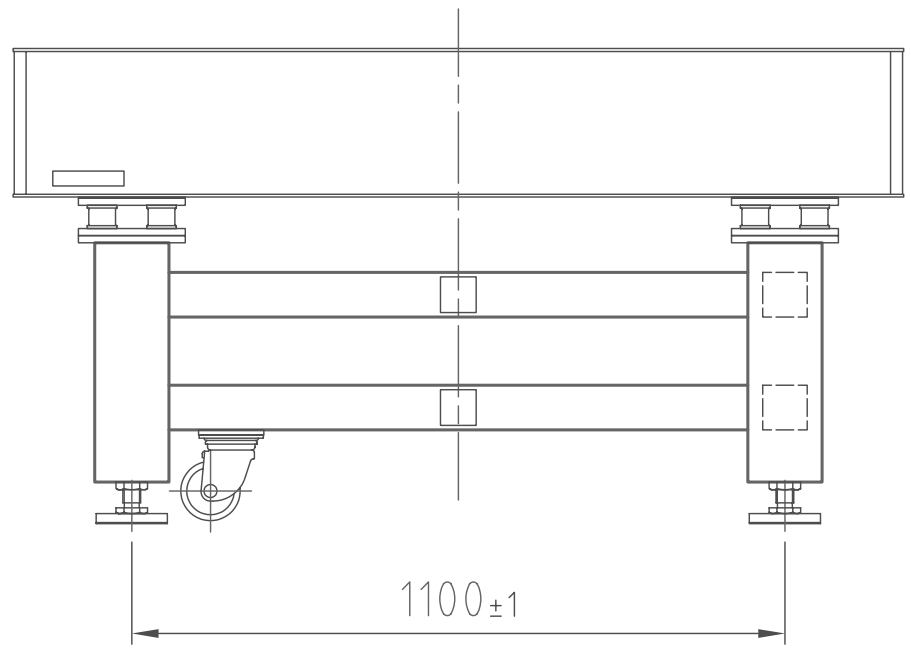

（右側面図）