（平面図）

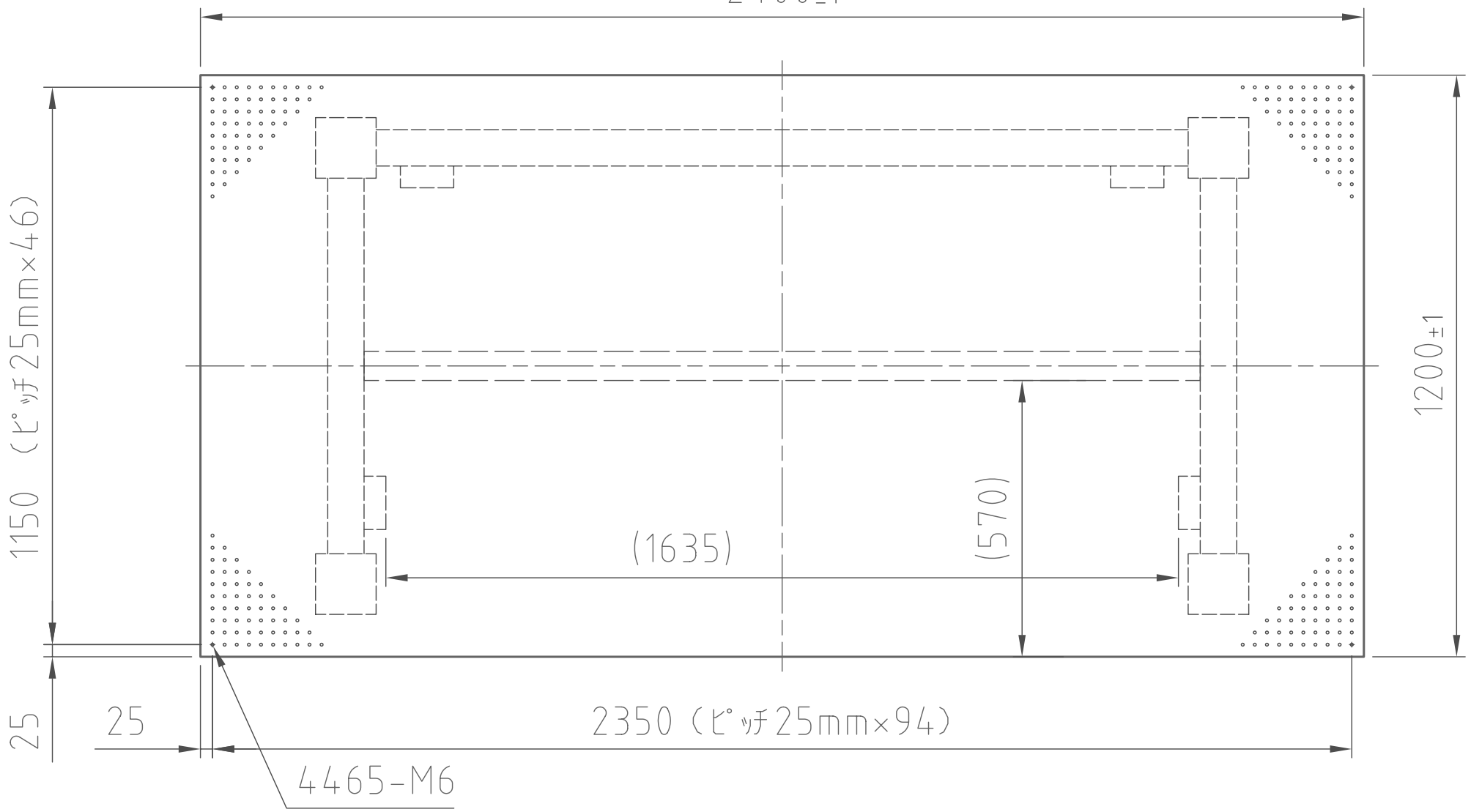

HS-2412L

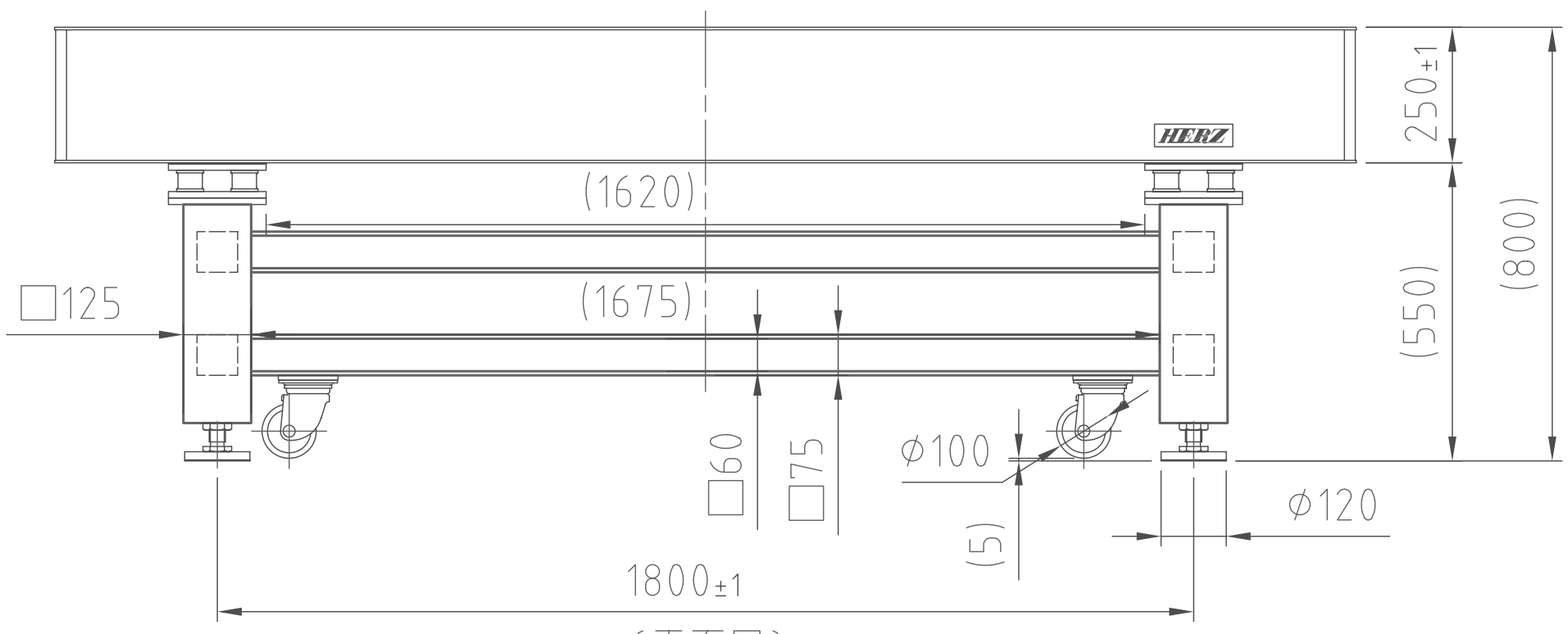

（正面図）

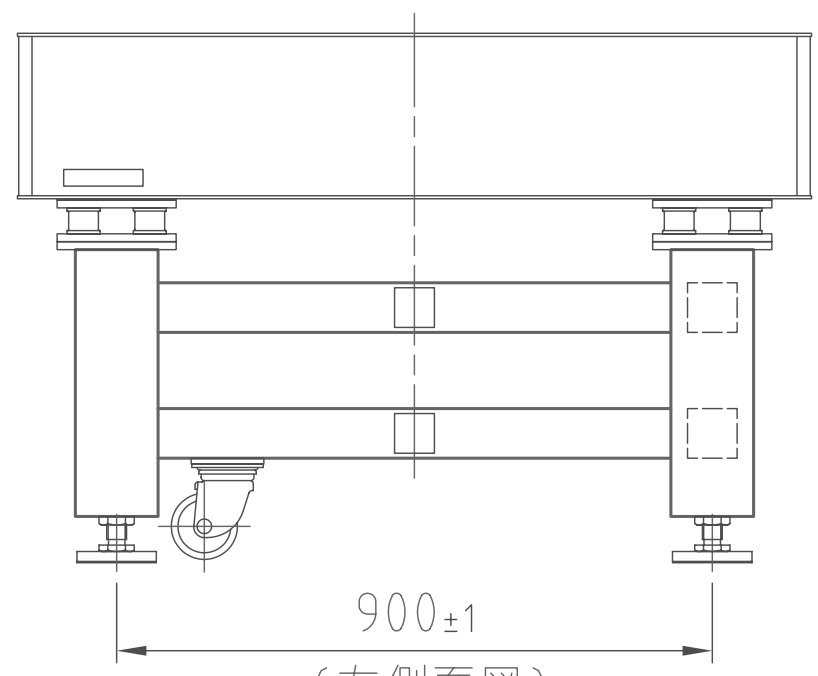

（右側面図）