（平面図）

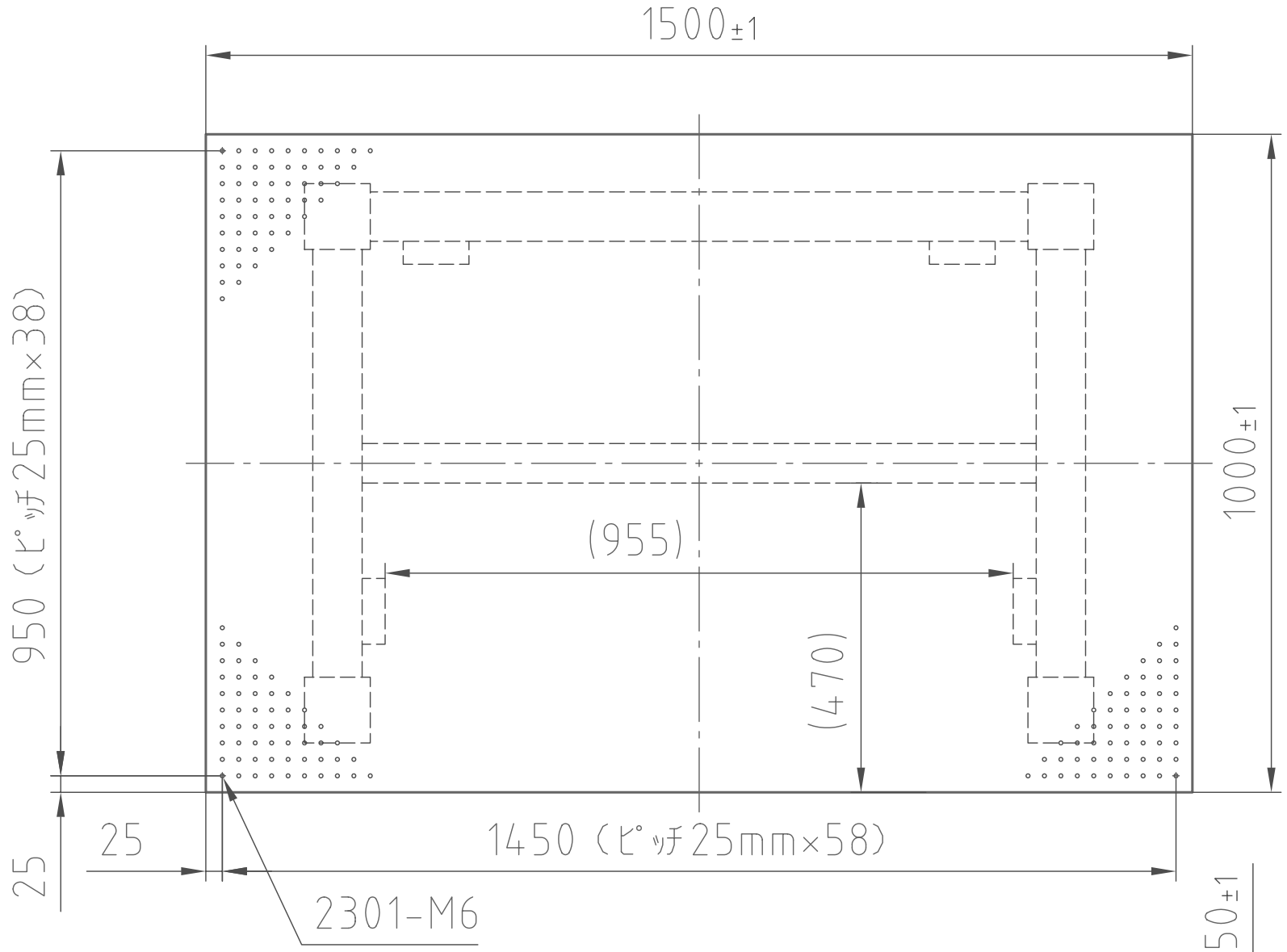

HA-1510L

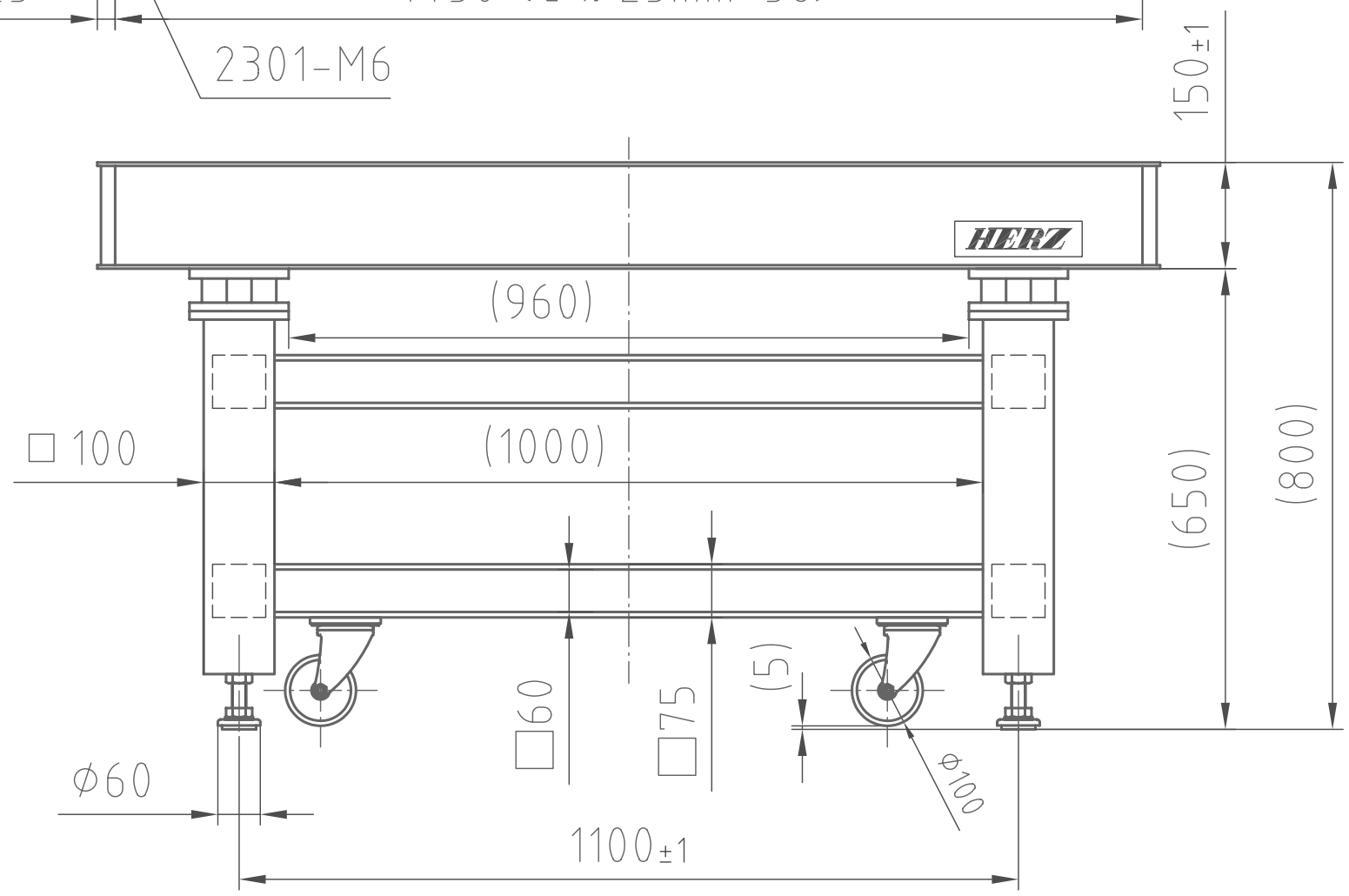

（正面図）

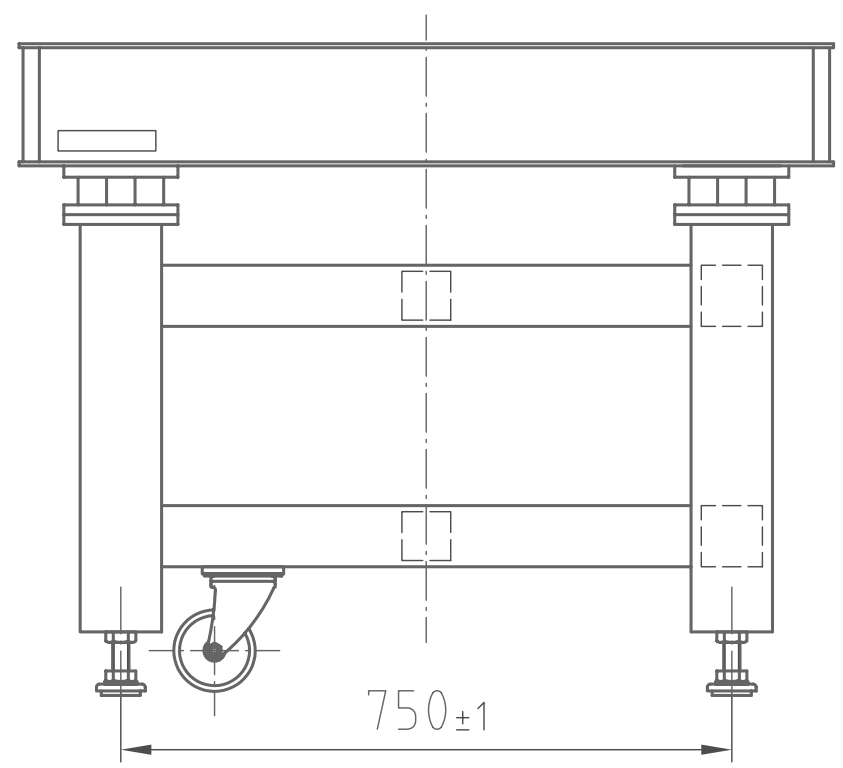

（右側面図）