（平面図）

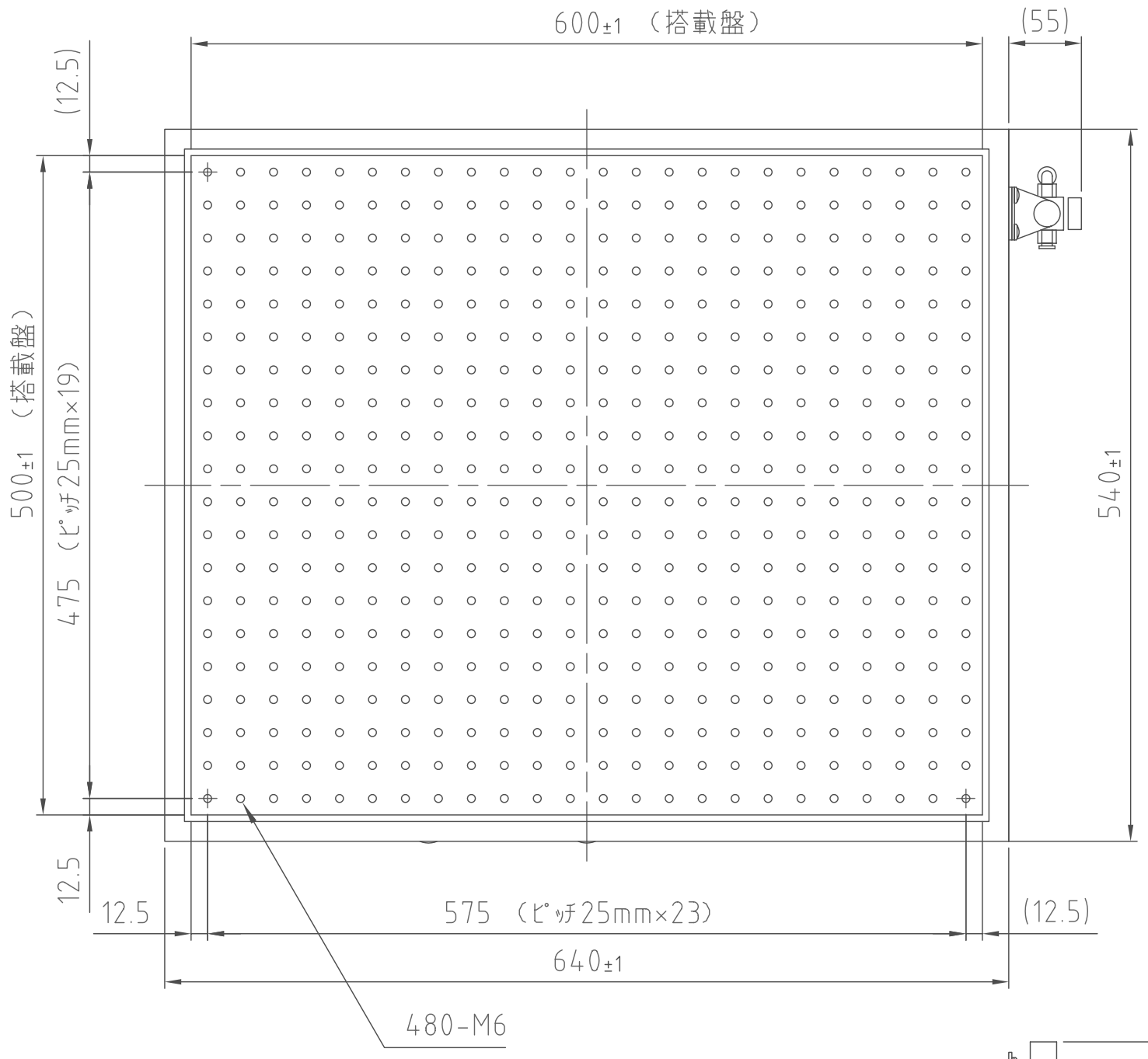

防振台重量：約 34kg

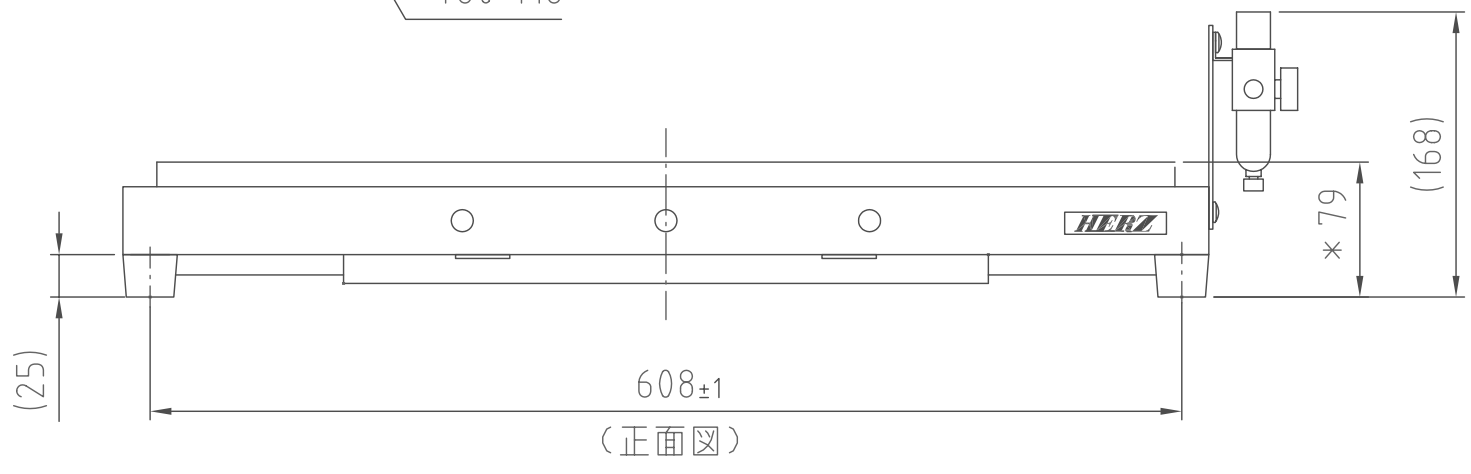

（正面図）

DT−6050A−E

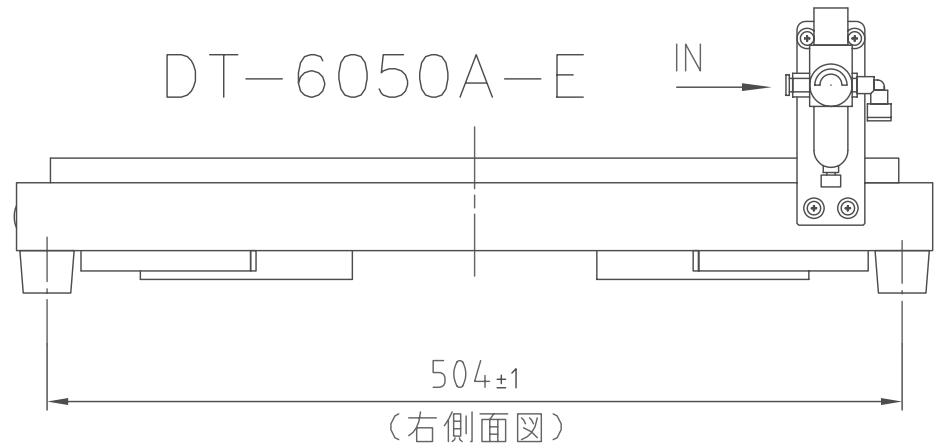

（右側面図）